结构特点

1、流体阻力小、球阀是所有阀类中流体阻力小最小的一种，即使是缩径球阀，其流体阻力也相当小。
2、开关迅速、方便，只有阀杆转动90°，球阀就完成了全开或全关动作，很容易实现快速启闭。
3、密封性能好，球阀阀座密封圈一般采用聚四氟乙烯等弹性材料制造，易于保证密封，而且球阀的密封力随着介质压力的增加而增大。
4、阀杆密封可靠，球阀启闭时阀杆只作旋转运动。因此阀杆的填料密封不易被破坏，而且阀杆倒密封的密封力随着介质压力的增加而增大。
5、球阀的启动只做90°转动。故容易实现自动化控制和远距离控制，球阀可配置气动装置、电动装置、液动装置、气液联动装置或电液联动装置。
6、球阀通道平整光滑、不易沉积介质。可以进行管线通球。
7、具有双向密封功能。

主要零件材料

材质 型号 / 零件名称	材料牌号		
阀体	35，WCB	0Cr18Ni9 CF8(304) ZG1Cr18Ni9Ti	0Cr18Ni12Mo2Ti CF8M(316) ZG1Cr18Ni12Mo2Ti
球体	2Cr13 0Cr18Ni9 1Cr18Ni9Ti	0Cr18Ni9 CF8(304) ZG1Cr18Ni9Ti	0Cr18Ni12Mo2Ti CF8M(316) ZG1Cr18Ni12Mo2Ti
阀杆	2Cr13 0Cr18Ni9 1Cr18Ni9Ti	0Cr18Ni9 F304(304)	0Cr18Ni12Mo2Ti F316(316)
密封座	F:增强聚四氟乙烯或聚四氟乙烯； N:尼龙；M:高强度石墨；Y:硬质合金； PPL:对位聚苯		
填料	增强聚四氟乙烯或聚四氟乙烯，氟橡胶，柔性石墨		

结构图

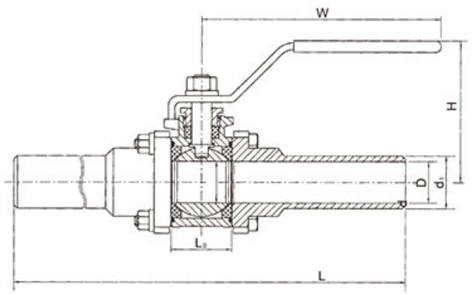

主要外形尺寸及连接尺寸（加长对焊）

DN in	DN mm	d	d_1	D	L_0	L	H	W
1/4 "	8	12.5	12.7	17.2	20.5	215	57	96
3/8 "	10	12.5	12.7	17.2	20.5	215	57	96
1/2 "	15	15	15	21.3	24.8	220	68	124
3/4 "	20	20	20	26.9	31	235	70	124
1 "	25	25	25	33.7	36.4	242	80	142
$1^1/_4$ "	32	30	30	42.4	44.4	260	84	142
$1^1/_2$ "	40	38	38	48.3	54	272	93	202
2 "	50	50	50	60.3	69.4	290	100	202

结构图

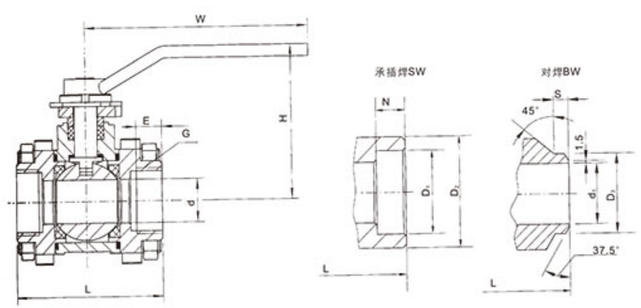

主要外形尺寸及连接尺寸

DN in	DN mm	d	L	H	W	Q11F内螺纹 G	Q11F内螺纹 E	Q61F承插焊 D_1	Q61F承插焊 D_2	Q61F承插焊 N	Q61F对接焊 d_1	Q61F对接焊 D_3	Q61F对接焊 S
1/2 "	15	15	75	77	130	1/2 "	15	22.5	34	10	15	21.5	6
3/4 "	20	20	80	77	130	3/4 "	15	28.5	40	11	20	26.9	6
1 "	25	25	90	88	130	1 "	15	34.5	48	13	25	33.7	6
$1^1/_4$ "	32	32	110	113	180	$1^1/_4$ "	19	43	56	14	32	42.4	6
$1^1/_2$ "	40	38	120	132	230	$1^1/_2$ "	20	49	64	16	38	48.3	7
2 "	50	50	140	142	230	2 "	20	61	78	17	50	60.3	8

结构图

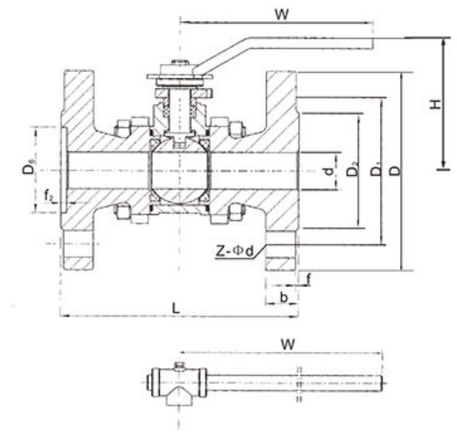

主要外形尺寸及连接尺寸

PN	DN	d	L	D	D_1	D_2	b	f	Z-Φd	H	W
2.5	15	15	135	95	65	45	16	2	4-Φ14	77	130
	20	19	150	105	75	55	16	2	4-Φ14	77	130
	25	25	160	115	85	65	16	2	4-Φ14	88	130
	32	32	180	135	100	78	18	2	4-Φ18	113	180
	40	38	200	145	110	85	18	3	4-Φ18	132	230
	50	50	230	160	125	100	20	3	4-Φ18	142	230
	65	64	290	180	145	120	22	3	8-Φ18	173	400
	80	76	310	195	160	135	22	3	8-Φ18	182	400
	100	100	350	230	190	160	24	3	8-Φ23	250	640
	125	125	400	270	220	188	28	3	8-Φ25	305	640
	150	150	480	300	250	218	30	3	8-Φ25	325	1100
	200	200	600	360	310	278	34	3	12-Φ25	395	1125

PN	DN	d	L	D	D_1	D_2	D_6	f_2	b	f	Z-Φd	H	W
4.0	15	15	130	95	65	45	40	4	16	2	4-Φ14	77	130
	20	19	150	105	75	55	51	4	16	2	4-Φ14	77	130
	25	25	160	115	85	65	58	4	16	2	4-Φ14	88	130
	32	32	180	135	100	78	66	4	18	2	4-Φ18	113	180
	40	38	200	145	110	85	76	4	18	3	4-Φ18	132	230
	50	50	230	160	125	100	88	4	20	3	4-Φ18	142	230
	65	64	290	180	145	120	110	4	22	3	8-Φ18	173	400
	80	76	310	195	160	135	121	4	22	3	8-Φ18	182	400
	100	100	350	230	190	160	150	4.5	24	3	8-Φ23	250	640
	125	125	400	270	220	188	176	4.5	28	3	8-Φ25	305	640
	150	150	480	300	250	218	204	4.5	30	3	8-Φ25	325	1100
	200	200	600	375	320	282	260	4.5	38	3	12-Φ30	395	1125

JINGGONG Valves
球 阀
Q41F-$^{16}_{25}$C、P、R 两片式球阀

结构图

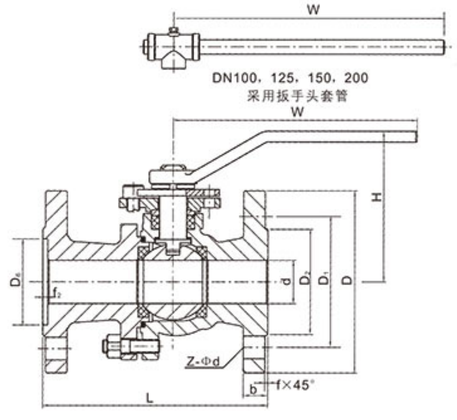

主要外形尺寸及连接尺寸

PN	DN	d	L	D	D_1	D_2	b	f	Z-Φd	H	W
1.6	15	15	108	95	65	45	14	2	4-Φ14	75	130
	20	20	117	105	75	55	16	2	4-Φ14	75	130
	25	25	140	115	85	65	16	2	4-Φ14	85	130
	32	32	165	135	100	78	18	2	4-Φ18	110	180
	40	40	165	145	110	85	18	3	4-Φ18	135	230
	50	50	203	160	125	100	20	3	4-Φ18	142	230
	65	65	222	180	145	120	20	3	4-Φ18	173	400
	80	76	241	195	160	135	22	3	8-Φ18	183	400
	100	100	305	215	180	155	24	3	8-Φ18	255	650
	125	125	356	245	210	185	26	3	8-Φ18	264	650
	150	150	394	280	240	210	28	3	8-Φ23	290	1000
	200	200	457	335	295	265	30	3	12-Φ23	395	1125

PN	DN	d	L	D	D_1	D_2	b	f	Z-Φd	H	W
2.5	15	15	108	95	65	45	16	2	4-Φ14	75	130
	20	20	117	105	75	55	16	2	4-Φ14	75	130
	25	25	140	115	85	65	16	2	4-Φ14	85	130
	32	32	165	135	100	78	18	2	4-Φ18	110	180
	40	40	160	145	110	85	18	3	4-Φ18	135	230
	50	50	203	160	125	100	20	3	4-Φ18	142	230
	65	65	222	180	145	120	22	3	8-Φ18	173	400
	80	76	241	195	160	135	22	3	8-Φ18	183	400
	100	100	305	230	190	160	24	3	8-Φ23	250	650
	125	125	356	270	220	188	28	3	8-Φ25	315	650
	150	150	394	300	250	218	30	3	8-Φ25	340	1100
	200	200	502	360	310	278	34	3	12-Φ25	395	1125

主要外形尺寸及连接尺寸

PN	DN	d	L	D	D_1	D_2	D_6	f	b	f_2	Z-Φd	H	W
4.0	15	15	130	95	65	45	40	2	16	4	4-Φ14	75	130
	20	20	150	105	75	55	51	2	16	4	4-Φ14	75	130
	25	25	160	115	85	65	58	2	16	4	4-Φ14	85	130
	32	32	180	135	100	78	66	2	18	4	4-Φ18	110	180
	40	40	200	145	110	85	76	3	18	4	4-Φ18	135	230
	50	50	230	160	125	100	88	3	20	4	4-Φ18	142	230
	65	65	290	180	145	120	110	3	22	4	8-Φ18	173	400
	80	76	310	195	160	135	121	3	22	4	8-Φ23	183	400
	100	100	350	230	190	160	150	3	24	4.5	8-Φ25	250	650
	125	125	400	270	220	188	176	3	28	4.5	8-Φ25	315	1000
	150	150	403	300	250	218	204	3	30	4.5	8-Φ25	340	1000
	200	200	502	375	320	282	260	3	38	4.5	12-Φ30	395	1500

PN	DN	d	L	D	D_1	D_2	D_6	b	f	f_2	Z-Φd	H	W
6.4	15	15	165	105	75	55	41	18	2	4	4-Φ14	59	130
	20	20	190	125	90	68	51	20	2	4	4-Φ18	63	130
	25	25	216	135	100	78	58	22	2	4	4-Φ18	75	160
	32	32	229	150	110	82	66	24	2	4	4-Φ23	85	160
	40	40	241	165	125	95	76	24	3	4	4-Φ23	95	230
	50	50	292	175	135	105	88	26	3	4	4-Φ23	107	230
	65	65	330	200	160	130	110	28	3	4	8-Φ23	142	400
	80	76	356	210	170	140	121	30	3	4	8-Φ23	152	400
	100	100	432	250	200	168	150	32	3	4.5	8-Φ25	178	700
	125	125	508	295	240	202	176	36	3	4.5	8-Φ30	252	1100
	150	150	559	340	280	240	204	38	3	4.5	8-Φ34	272	1500
	200	200	660	405	345	300	260	44	3	4.5	12-Φ34	398	1600

JINGGONG Valves
球 阀
Q47F-16C、P、R 固定球球阀

结构图

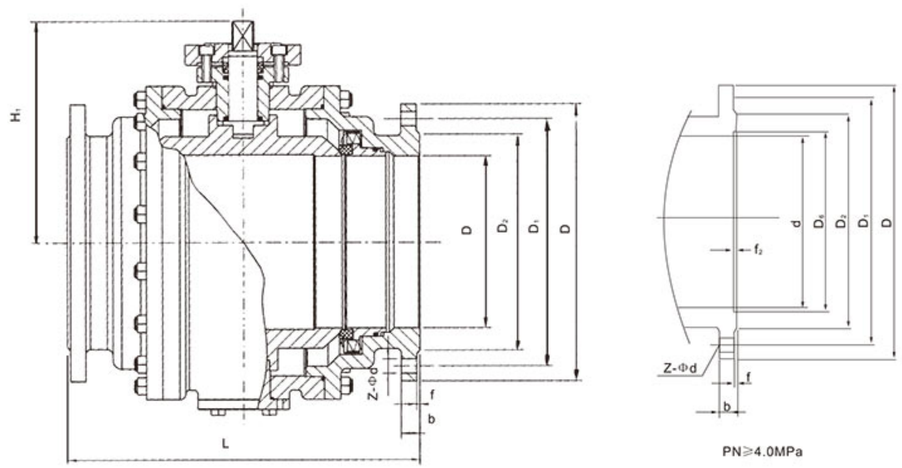

主要外形尺寸及连接尺寸

PN	DN	d	L	D	D_1	D_2	b	f	Z-Φd	H_1
1.6	100	100	305	215	180	155	20	3	178	8-Φ18
	125	125	356	245	210	185	22	3	250	8-Φ18
	150	150	394	280	240	210	24	3	280	8-Φ23
	200	200	457	355	295	265	26	3	311	12-Φ23
	250	250	533	405	355	320	30	3	350	12-Φ25
	300	300	610	460	410	375	30	4	387	12-Φ25
	350	335	686	520	470	435	34	4	456	16-Φ25
	400	380	762	580	525	485	36	4	510	16-Φ30
	450	432	864	640	585	545	40	4	550	20-Φ30
	500	475	914	705	650	608	44	4	620	20-Φ34
	600	580	1067	840	770	718	48	5	660	20-Φ41
	700	680	1245	910	840	788	50	5	760	24-Φ41
	800	780	1372	1020	950	898	52	5	860	24-Φ41
	900	880	1524	1120	1050	998	54	5	960	28-Φ41
	1000	980	1727	1255	1170	1110	56	5	1080	28-Φ48

主要外形尺寸及连接尺寸

PN	DN	d	L	D	D_1	D_2	b	f	Z-Φd	H_1
2.5	100	100	305	230	190	160	24	3	8-Φ23	178
	125	125	381	270	220	188	28	3	8-Φ25	252
	150	150	403	300	250	218	30	3	8-Φ25	272
	200	200	502	360	310	278	34	3	12-Φ25	342
	250	250	568	425	370	332	36	3	12-Φ30	495
	300	300	648	485	430	390	40	4	16-Φ30	580
	350	350	762	550	490	488	44	4	16-Φ34	625
	400	400	838	610	550	505	48	4	16-Φ34	720
	500	500	991	730	660	610	52	4	20-Φ41	840
	600	600	1143	840	770	718	56	5	20-Φ41	1050
	700	700	1346	955	875	815	60	5	24-Φ48	1150

PN	DN	d	L	D	D_1	D_2	D_6	b	f	f_2	Z-Φd	H_1
4.0	100	100	305	190	160	150	150	24	3	4.5	8-Φ23	178
	125	125	381	220	188	176	176	28	3	4.5	8-Φ25	252
	150	150	403	250	218	204	204	30	3	4.5	8-Φ25	272
	200	200	502	320	282	260	260	38	3	4.5	12-Φ30	398
	250	250	568	385	345	313	313	42	3	4.5	12-Φ34	495
	300	300	648	450	408	364	364	46	4	4.5	16-Φ34	580
	350	350	762	510	465	422	422	52	4	5	16-Φ34	625
	400	400	838	585	535	474	474	58	4	5	16-Φ41	720
	500	500	991	670	612	476	576	62	4	5	20-Φ48	840
	600	600	1143	795	730	678	678	62	5	6	20-Φ54	1050
	700	700	1346	900	835	768	768	68	5	6	24-Φ54	1150

PN	DN	d	L	D	D_1	D_2	D_6	b	f	f_2	Z-Φd	H_1
6.4	100	100	432	250	200	168	150	32	3	4.5	8-Φ23	178
	125	125	508	295	240	202	176	36	3	4.5	8-Φ30	252
	150	150	559	340	280	240	204	38	3	4.5	8-Φ34	272
	200	200	660	405	345	300	260	44	3	4.5	12-Φ34	398
	250	250	787	470	400	352	313	48	3	4.5	12-Φ41	445
	300	300	838	530	460	412	364	54	4	4.5	16-Φ41	515
	350	350	889	595	525	475	422	60	4	5	16-Φ41	550
	400	400	991	670	585	525	474	66	4	5	16-Φ48	615
	500	500	1194	800	705	640	576	70	4	5	20-Φ45	810
	600	600	1397	930	820	750	678	76	5	6	20-Φ58	845
	700	700	1700	焊接式								1039

结构图

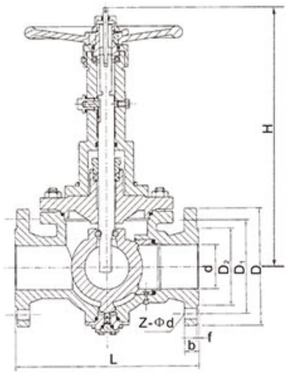

主要外形尺寸及连接尺寸

PN	DN	d	L	H	H_1	D	D_1	D_2	b	f	Z-Φd
1.6	65	64	290	420	510	185	145	118	18	3	4-Φ18
	80	75	310	495	585	200	160	132	20	3	8-Φ18
	100	98	350	520	610	220	180	156	20	3	8-Φ18
	125	123	400	540	650	250	210	184	22	3	8-Φ18
	150	148	480	590	700	285	240	211	24	3	8-Φ23
	200	198	600	625	740	340	295	266	26	3	12-Φ23
	250	248	730	685	800	405	355	319	30	3	12-Φ26
	300	298	850	735	860	460	410	370	30	4	12-Φ26

PN	DN	d	L	H	H_1	D	D_1	D_2	b	f	Z-Φd
2.5	65	64	290	420	510	185	145	118	22	3	8-Φ18
	80	75	310	495	585	200	160	132	22	3	8-Φ18
	100	98	350	520	610	235	190	156	24	3	8-Φ23
	125	123	400	540	650	270	220	184	28	3	8-Φ26
	150	148	480	590	700	300	250	211	30	3	8-Φ26
	200	198	600	625	740	360	310	274	34	3	12-Φ26
	250	248	730	685	800	425	370	330	36	3	12-Φ30
	300	298	850	735	860	485	430	389	40	4	16-Φ30

PN	DN	d	L	H	H_1	D	D_1	D_2	D_6	f_2	b	f	Z-Φd
4.0	65	64	290	420	510	185	145	118	110	4	22	3	8-Φ18
	80	75	310	495	585	200	160	132	121	4	22	3	8-Φ18
	100	98	350	520	610	235	190	156	150	4.5	24	3	8-Φ23
	125	123	400	540	650	270	220	184	176	4.5	28	3	8-Φ26
	150	148	480	590	700	300	250	211	204	4.5	30	3	8-Φ26
	200	198	600	625	740	375	320	284	260	4.5	38	3	12-Φ30
	250	248	730	685	800	450	385	345	313	4.5	42	3	12-Φ34
	300	298	850	735	860	515	450	409	364	4.5	46	4	16-Φ34

结构图

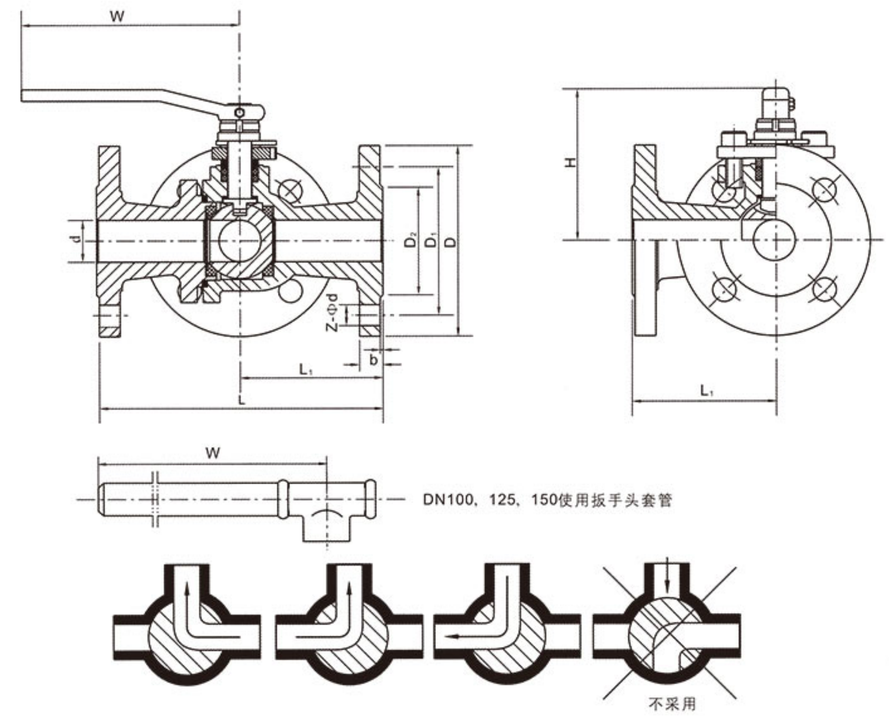

主要外形尺寸及连接尺寸

PN	DN	d	L	L_1	D	D_1	D_2	b	f	Z-Φd	H	W
1.6	15	15	150	75	95	65	45	14	2	4-Φ14	85	130
	20	19	150	75	105	75	55	14	2	4-Φ14	85	130
	25	25	170	85	115	85	65	14	2	4-Φ14	90	160
	32	32	190	95	135	100	78	16	2	4-Φ18	110	180
	40	38	200	100	145	110	85	16	3	4-Φ18	135	230
	50	50	230	115	160	125	100	16	3	4-Φ18	142	230
	65	64	250	125	180	145	120	18	3	4-Φ18	173	400
	80	76	260	130	195	160	135	20	3	8-Φ18	183	400
	100	100	330	165	215	180	155	20	3	8-Φ18	250	650
	125	125	370	185	245	210	185	22	3	8-Φ18	290	700
	150	150	430	215	280	240	210	24	3	8-Φ23	340	1100
	200	200	550	275	335	295	265	26	3	12-Φ23	340	1100

结构图

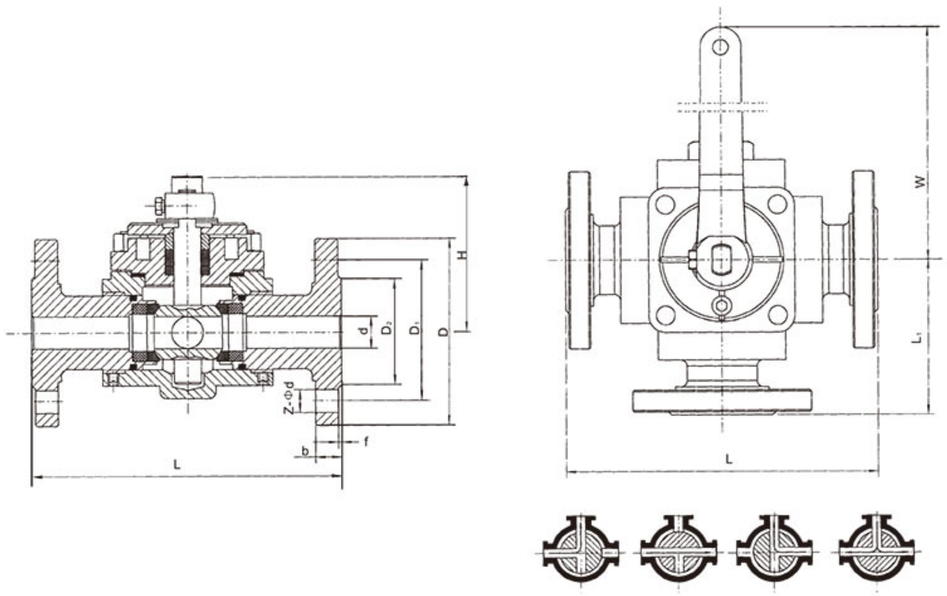

主要外形尺寸及连接尺寸

PN	DN	d	L	L_1	D	D_1	D_2	b	f	Z-Φd	H	W
1.6	25	25	200	100	115	85	65	14	2	4-Φ14	125	230
	32	30	250	115	135	100	78	16	2	4-Φ18	125	230
	40	38	250	125	145	110	85	16	3	4-Φ18	135	280
	50	49	260	130	160	125	100	16	3	4-Φ18	145	280
	65	64	320	160	180	145	120	18	3	4-Φ18	160	400
	80	76	320	160	195	160	135	20	3	8-Φ18	176	400
	100	98	370	185	215	180	155	20	3	8-Φ18	180	500

结构图

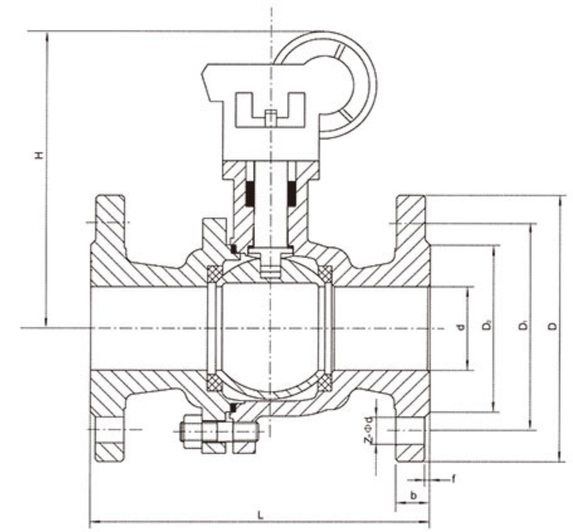

主要外形尺寸及连接尺寸

PN	DN	d	L	H	D	D_1	D_2	b	f	Z-Φd
1.6	125	125	320	483	245	210	185	26	3	8-Φ18
	150	150	360	613	360	240	210	28	3	8-Φ23
	200	200	400	655	400	295	265	30	3	8-Φ23

PN	DN	d	L	H	D	D_1	D_2	b	f	Z-Φd
2.5	125	125	320	483	270	220	188	28	3	8-Φ25
	150	150	360	613	300	250	218	30	3	8-Φ25
	200	200	500	655	360	310	278	34	3	8-Φ25

PN	DN	d	L	H	D	D_1	D_2	b	f	Z-Φd
4.0	125	125	400	483	270	220	188	28	3	8-Φ25
	150	150	400	613	300	250	218	30	3	8-Φ25
	200	200	550	655	375	320	282	38	3	8-Φ30

JINGGONG Valves
球 阀
Q641F-16C、P、R 气动球阀

结构图

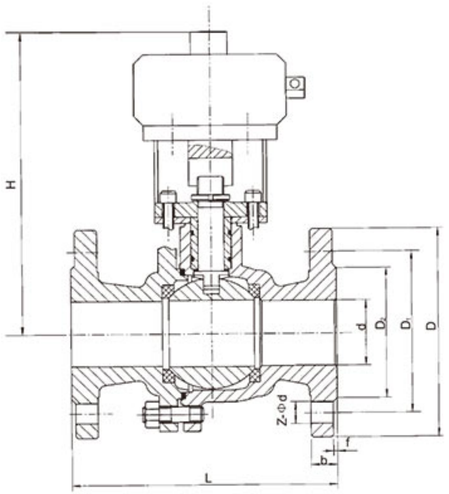

二片式

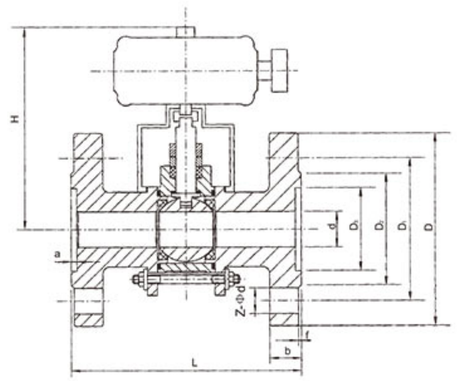

三片式

主要外形尺寸及连接尺寸

PN	DN	d	L		D	D_1	D_2	b	f	Z-Φd	H
			二片式	三片式							
1.6	15	15	108	130	95	65	45	14	2	4-Φ14	249
	20	19	117	150	105	75	55	14	2	4-Φ14	252
	25	25	140	160	115	85	65	14	2	4-Φ14	265
	32	32	165	180	135	100	78	16	2	4-Φ18	268
	40	38	165	200	145	110	85	16	3	4-Φ18	282
	50	50	203	230	160	125	100	16	3	4-Φ18	289
	65	64	222	290	180	145	120	18	3	8-Φ18	364
	80	76	241	310	195	160	135	20	3	8-Φ18	462
	100	100	305	350	215	180	155	20	3	8-Φ18	477
	125	125	356	400	245	210	185	22	3	8-Φ18	575
	150	150	394	480	280	240	210	24	3	8-Φ23	614
	200	200	457	600	335	295	265	26	3	12-Φ23	708

注：三片结构长度采用GB12221的短系列。

主要外形尺寸及连接尺寸

PN	DN	d	L		D	D_1	D_2	b	f	Z-Φd	H
			二片式	三片式							
2.5	15	15	108	140	95	65	45	16	2	4-Φ14	249
	20	20	117	152	105	75	55	16	2	4-Φ14	252
	25	25	140	165	115	85	65	16	2	4-Φ14	265
	32	32	165	178	135	100	78	18	2	4-Φ18	268
	40	40	180	190	145	110	85	18	3	4-Φ18	282
	50	50	203	216	160	125	100	20	3	4-Φ18	289
	65	65	222	241	180	145	120	22	3	8-Φ18	364
	80	76	241	283	195	160	135	22	3	8-Φ18	462
	100	100	305	305	230	190	160	24	3	8-Φ23	477
	125	125	356	381	270	220	188	28	3	8-Φ25	575
	150	150	394	403	300	250	218	30	3	8-Φ25	614
	200	200	502	502	360	310	278	34	3	12-Φ25	708

PN	DN	d	L		D	D_1	D_2	b	f	Z-Φd	H
			二片式	三片式							
4.0	15	15	130	140	95	65	45	16	2	4-Φ14	249
	20	20	150	152	105	75	55	16	2	4-Φ14	252
	25	25	160	165	115	85	65	16	2	4-Φ14	265
	32	32	180	178	135	100	78	18	2	4-Φ18	268
	40	40	200	190	145	110	85	18	3	4-Φ18	282
	50	50	230	216	160	125	100	20	3	4-Φ18	289
	65	65	290	241	180	145	120	22	3	8-Φ18	364
	80	76	310	283	195	160	135	22	3	8-Φ18	462
	100	100	350	305	230	190	160	24	3	8-Φ23	477
	125	125	400	381	270	220	188	28	3	8-Φ25	575
	150	150	480	403	300	250	218	30	3	8-Φ25	614
	200	200	600	502	375	320	282	38	3	12-Φ25	708

注：三片球阀结构长度PN16采用GB12221的长系列，PN25,PN40采用GB12221的短系列。

JINGGONG Valves
球 阀
QV47 F H Y -16 25 C、P、R　VQ 3 6 9 47 F H Y -16 25 C、P、R V形球阀

结构图

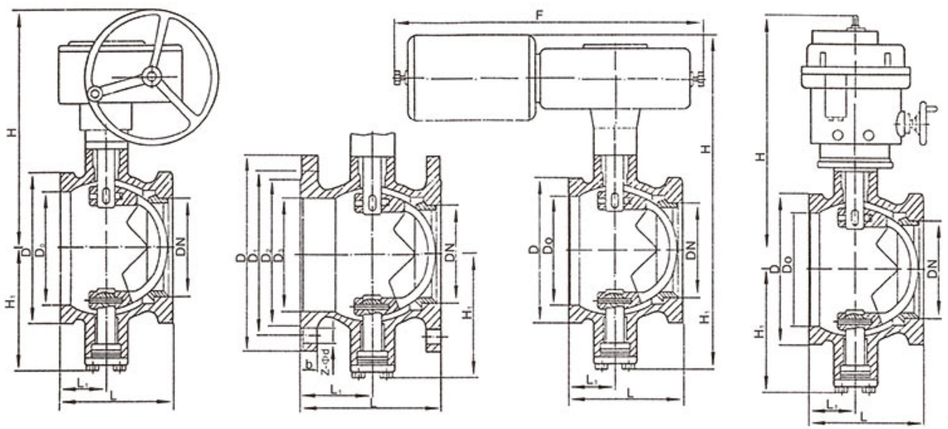

主要外形尺寸及连接尺寸

公称压力 PN (MPa)	公称通径 DN		尺寸																
			对夹连接			法兰连接							Do	H_1	F (气动)	H		
	mm	in	L	L_1	D	L	L_1	D	D_1	D_2	b	Z-Φd				蜗轮	气动	电动
1.6	25	1	50	25	64	102	51	115	85	65	14/16	4-Φ14	38	57	400	200	222	340
	40	1 1/2	60	25	82	114	57	145/150	110	85/84	16/18	4-Φ18	49	63	400	205	228	350
	50	2	75	32	100	124	62	160/165	125	100/99	16/20	4-Φ18	60	92	400	225	248	365
	65	2 1/2	85	38	120	145	72.5	180/185	145	120/118	18/20	4-Φ18	75	100	400	235	255	375
	80	3	100	45	131	165	82.5	195/200	160	135/132	20	8-Φ18	89	108	400	260	270	380
	100	4	115	50	158	194	97	215/220	180	155/156	20/22	8-Φ18	113	117	400	270	278	390
	125	5	135	55	180	210	105	245/250	210	185/184	22	8-Φ18	140	140	455	320	335	405
	150	6	160	65	216	229	114.5	280/285	240	210/211	24	8-Φ23/8-Φ22	164	177	455	340	358	420
	200	8	200	80	268	243	121.5	335/340	295	265/266	26/24	12-Φ23/12-Φ22	205	200	700	390	405	510
	250	10	240	92	326	297	148.5	405	355	320/319	30/26	12-Φ25/12-Φ26	259	252	700	430	449	540
	300	12	-	-	-	338	169	460	410	375/370	30/28	12-Φ25/12-Φ26	300	270	700	510	550	605
2.5	25	1	50	25	64	102	51	115	85	65	16	4-Φ14	38	57	400	200	222	340
	40	1 1/2	60	25	82	114	57	145/150	110	85/84	18	4-Φ18	49	63	400	205	228	350
	50	2	75	32	100	124	62	160/165	125	100/99	20	4-Φ18	60	92	400	225	248	365
	65	2 1/2	85	38	120	145	72.5	180/185	145	120/118	22	8-Φ18	75	100	400	235	255	375
	80	3	100	45	131	165	82.5	195/200	160	135/132	22/24	8-Φ18	89	108	400	260	270	380
	100	4	115	50	158	194	97	230/235	190	160/156	24	8-Φ23/8-Φ22	113	117	400	270	278	390
	125	5	135	55	180	210	105	270	220	188/184	28/26	8-Φ25/8-Φ26	140	140	455	320	335	405
	150	6	160	65	218	229	114.5	300	250	218/211	30/28	8-Φ25/8-Φ26	164	177	455	340	358	420
	200	8	200	80	268	243	121.5	360	310	278/274	34/30	12-Φ25/12-Φ26	205	200	700	390	405	510
	250	10	240	92	326	297	148.5	425	370	332/330	36/32	12-Φ30	259	252	700	420	449	540
	300	12	-	-	-	338	169	485	430	390/389	40/34	16-Φ30	300	270	700	510	550	605

主要外形尺寸及连接尺寸

公称压力 PN (MPa)	公称通径 DN		尺寸																
			对夹连接			法兰连接							Do	H_1	F (气动)	H		
	mm	in	L	L_1	D	L	L_1	D	D_1	D_2	b	Z-Φd				蜗轮	气动	电动
4.0	25	1	50	25	64	102	51	115	85	65	16	4-Φ14	38	57	400	200	222	340
	40	1 1/2	60	25	82	114	57	145-/150	110	85/84	18	4-Φ18	49	63	400	205	228	350
	50	2	75	32	100	124	62	160/165	125	100/99	20	4-Φ18	60	92	400	225	248	365
	65	2 1/2	85	38	120	145	72.5	180/185	145	120/118	22	8-Φ18	75	100	400	235	255	375
	80	3	100	45	131	165	82.5	195/200	160	135/132	22/24	8-Φ18	89	108	400	260	270	380
	100	4	115	50	158	194	97	230/235	190	160/156	24	8-Φ23/8-Φ22	113	117	400	270	278	390
	125	5	135	55	180	210	105	270	220	188/184	28/26	8-Φ25/8-Φ26	140	140	455	320	335	405
	150	6	160	65	216	229	114.5	300	250	218/211	30/28	8-Φ25/8-Φ26	164	177	455	340	358	420
	200	8	200	80	268	243	121.5	375	320	282/284	38/34	12-Φ30	205	200	700	390	405	510
	250	10	240	92	326	297	148.5	445/450	385	345/315	42/38	12-Φ34/12-Φ33	259	252	700	420	449	540
	300	12	-	-		338	169	510/515	450	408/409	46/42	16-Φ34/16-Φ33	300	270	700	510	550	605
6.4	25	1	50	25	84	102	51	134/140	100	78/65	22-24	4-Φ18	38	57	400	200	222	340
	40	1 1/2	60	25	105	114	57	165/170	125	95/84	24/26	4-Φ23/4-Φ22	49	63	400	205	228	350
	50	2	75	32	115	124	62	175/180	135	105/99	26	4-Φ23/4-Φ22	60	92	400	225	248	365
	65	2 1/2	85	38	140	145	72.5	200/205	160	130/118	28/26	8-Φ23/8-Φ22	75	100	400	235	255	375
	80	3	100	45	150	165	82.5	210/215	170	140/132	30/28	8-Φ23/8-Φ22	89	108	400	260	270	380
	100	4	115	50	177	194	97	250	200	168/156	23/30	8-Φ23/8-Φ22	113	117	400	270	278	390
	125	5	135	55	213	210	105	295	240	202/184	36/34	8-Φ25/8-Φ26	140	140	455	320	335	405
	150	6	160	65	250	229	114.5	340/345	280	240/211	38/36	8-Φ30	164	177	455	340	358	420
	200	8	200	80	313	243	121.5	405/415	345	300/284	44/42	8-Φ34/8-Φ33	205	200	700	390	405	510
	250	10	240	92	364	297	148.5	470	400	352/345	48/46	12-Φ34/12-Φ36	259	252	700	420	449	540
	300	12	-	-	-	338	169	530	460	412/409	54/52	12-Φ41/12-Φ36	300	270	700	510	550	605
10.0	25	1	50	25	84	102	51	135	100	78	24	16-Φ41/16-Φ36	38	57	400	200	222	340
	40	1 1/2	60	25	105	114	57	165	125	95	26	4-Φ18	49	63	400	205	228	350
	50	2	75	32	122	124	62	195	145	112	28	4-Φ23	60	92	400	225	248	365
	65	2 1/2	85	38	147	165	72.5	220	170	138	32	4-Φ25	75	100	400	235	255	375
	80	3	100	45	157	194	82.5	230	180	148	34	8-Φ25	89	108	400	260	270	380
	100	4	115	50	183	210	97	265	210	172	38	8-Φ25	113	117	400	270	278	390
	125	5	135	55	220	229	105	310	250	210	42	8-Φ30	140	140	455	320	335	405
	150	6	160	65	260	243	114.5	350	290	250	46	8-Φ34	164	177	455	340	358	420
	200	8	200	80	324	297	121.5	430	360	312	54	12-Φ34	205	200	700	390	405	510
	250	10	240	92	394	338	148.5	500	430	382	50	12-Φ41	259	252	700	420	449	540
	300	12	-	-	-	-	169	585	500	442	70	16-Φ48	300	270	700	510	550	605

结构图

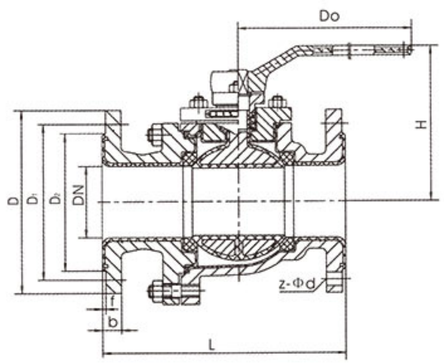

Q41F$^{3}_{46}$型 法兰连接手动球阀（直通二片式）

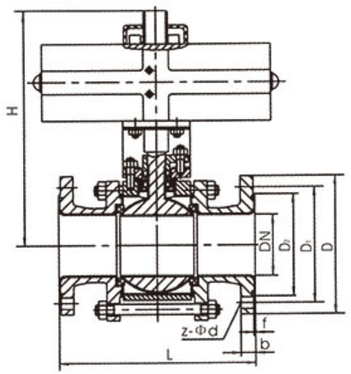

Q641F$^{3}_{46}$型 法兰连接气动球阀（直通三片式）

基本型号

手动	Q41F$_3$(全衬里)	气动	Q641F$_3$(全衬里)
	Q41F$_{46}$(全衬里)		Q641F$_{46}$(全衬里)
蜗轮传动	Q341F$_3$(全衬里)	电动	Q941F$_3$(全衬里)
	Q341F$_{48}$(全衬里)		Q941F$_{48}$(全衬里)

主要零部件材料表

序号	零件名称	灰铸铁	铸钢	不锈钢		超低碳不锈钢	
		Z	C	P	R	P$_L$	R$_L$
1	阀体、阀盖	HT250	WCB	CF8	CF8M	CF3	CF3M
2	球	WCB	WCB	CF8	CF8M	CF3	CF3M
3	衬里层/阀座	FEP(F46) PCTFE(F3) PTFE(F4) PFA(可熔性聚四氟乙烯) PO(聚烯烃)					
4	填料压盖	HT250	WCB	CF8	CF8M	CF3	CF3M
5	填料	PTFE(F4) 聚四氟乙烯 PTFE(F4) 聚四氟乙烯					
6	螺栓	35	35	1Cr17Ni2	1Cr17Ni2	1Cr18Ni9	1Cr18Ni9
7	螺母	45	45	0Cr18Ni9	0Cr18Ni9	0Cr18Ni9	0Cr18Ni9
8	手柄	WCC	WCC	WCC	WCC	WCC	WCC

主要外形尺寸及连接尺寸

公称压力 PN(MPa)	公称通径		标准值							参考值	
	DN	NPS	L	D	D₁	D₂	b	f	Z-Φd	Do	H
1.0	15	1/2	140	95	65	45	2	14	4-Φ14	120	80
	20	3/4	140	105	75	55	2	16	4-Φ14	140	90
	25	1	150	115	85	65	2	16	4-Φ14	160	100
	32	1 1/4	165	135	100	78	2	18	4-Φ18	160	110
	40	1 1/2	180	145	110	85	3	18	4-Φ18	200	120
	50	2	200	160	125	100	3	20	4-Φ18	250	135
	65	2 1/2	220	180	145	120	3	20	4-Φ18	300	145
	80	3	250	195	160	135	3	22	4/8-Φ18	350	185
	100	4	280	215	180	155	3	22	8-Φ18	400	195
	125	5	320	245	210	185	3	24	8-Φ18	500	210
	150	6	360	280	240	210	3	24	8-Φ23	200*	450
	200	8	457	335	295	265	3	26	8-Φ23	240*	490
	250	10	533	390	350	320	3	28	12-Φ23	240*	550
	300	12	610	440	400	368	4	28	12-Φ23	320*	600
	350	14	686	500	460	428	4	30	16-Φ23	320*	675
	400	16	762	565	515	482	4	32	16-Φ25	360*	780
1.6	15	1/2	140	95	65	45	2	14	4-Φ14	120	80
	20	3/4	140	105	75	55	2	16	4-Φ14	140	90
	25	1	150	115	85	65	2	16	4-Φ14	160	100
	32	1 1/4	165	135	100	78	2	18	4-Φ18	160	110
	40	1 1/2	180	145	110	85	3	18	4-Φ18	200	120
	50	2	200	160	125	100	3	20	4-Φ18	250	135
	65	2 1/2	220	180	145	120	3	20	4-Φ18	300	145
	80	3	250	195	160	135	3	22	8-Φ18	350	185
	100	4	280	215	180	155	3	24	8-Φ18	240	195
	125	5	320	245	210	185	3	26	8-Φ18	500	210
	150	6	360	280	240	210	3	28	8-Φ23	200*	450
	200	8	457	335	295	265	3	30	12-Φ23	240*	490
	250	10	533	405	355	320	3	32	12-Φ25	240*	550
	300	12	610	460	410	375	4	34	12-Φ25	280*	600
	350	14	686	520	470	435	4	38	16-Φ25	320*	675
	400	16	762	580	525	485	4	40	16-Φ30	360*	780
2.5	15	1/2	140	95	65	45	2	16	4-Φ14	120	80
	20	3/4	140	105	75	55	2	16	4-Φ14	140	90
	25	1	150	115	85	65	2	16	4-Φ14	160	100
	32	1 1/4	165	135	100	78	2	18	4-Φ18	160	110
	40	1 1/2	180	145	110	85	3	18	4-Φ18	200	120
	50	2	200	160	125	100	3	20	4-Φ18	250	135
	65	2 1/2	220	180	145	120	3	22	8-Φ18	300	145
	80	3	250	195	160	135	3	22	8-Φ18	300	185
	100	4	280	230	190	160	3	24	8-Φ23	200*	195
	125	5	320	270	220	188	3	28	8-Φ25	200*	210
	150	6	360	300	250	218	3	30	8-Φ25	200*	450
	200	8	457	360	310	278	3	34	12-Φ25	240*	495
	250	10	533	425	370	332	3	36	12-Φ30	280*	555
	300	12	610	485	430	390	4	40	16-Φ30	320*	605
	350	14	686	550	490	448	4	44	16-Φ34	320*	685

法兰尺寸PN1.0MPa，螺栓孔数量JB78时，Z=4，其它标准时Z=8。

JINGGONG Valves
球 阀
Qw(3)4(6)1(7)F-16～40c全焊接球阀

结构

阀门是由全焊的阀体和碳增强特氟隆密封垫组成，可以在频繁操作，有杂质及化学物质的情况下长寿命运行。研磨精细的不锈钢球体可以保证多年开闭自如，运行可靠。

采用浮球结构，斜面弹性垫圈保证密封圈紧压在球体之上，即使在压力不稳定的情况下，阀门可以保证严密。

阀杆的防泄漏结构使用两个“O”型圈，使阀杆转动自如且密封严密。

特性

——不需要维护，调整及润滑，易于安装，在低运行费用下长期可靠运行。
——阀杆可以加长、易于保温。
——操作手柄可以拆下，换向安装。
——阀体不含沉重且不可靠的铸件。
——安装调节机构，非常简便。

主要零件材料表

序号	零件名称	材料	
1	阀体	碳钢	ST37.8
2	阀杆室	碳钢	Fe52DP
3	球体	不锈钢	AISI304
4	阀杆	不锈钢	AISI303
5	密封圈	特氟隆	PTFE
6	斜面垫圈	弹簧钢	
7	支撑	不锈钢	
8	螺丝	钢	
9	O 形密封圈	合成橡胶	FPM
10	垫圈	特氟隆	PTFE
11	止退垫圈	铸钢	AISI304
12	手柄	镀锌钢	

结构图

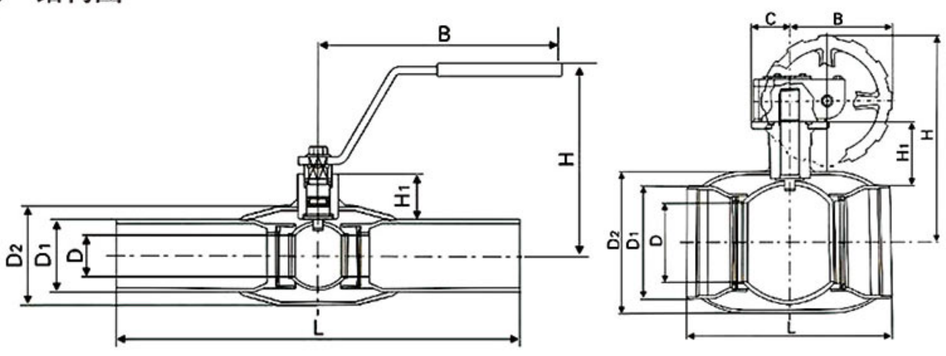

主要连接尺寸

DN	PN	L	D	D_1	D_2	H	B	C	H_1
10	16 25 40	230	10	17.2	33.7	98	145		22
15		230	10	21.3	33.7	98	145		22
20		230	15	26.9	42.4	103	145		23
25		230	20	33.7	48.3	118	145		34
32		260	25	42.4	60.3	121	145		33
40		260	32	48.3	76.1	120	190		43
50		300	40	60.3	88.9	127	190		44
65	16 25	300	50	76.1	114.3	170	280		71
80		300	65	88.9	139.7	185	280		77
100		325	80	114.3	168.3	210	280		102
125		325	100	139.7	177.8	253	400		101
150		350	125	168.3	219.1	273	600		107
200		400	150	219.1	273	315	900		123
250		530	200	273	355.6	398	1200		122
300		550	250	323.9	457	465	280	193	155
350		650	300	355.6	508	530	325	150	187
400		760	350	406.4	610	530	466	175	221
500		914	400	508	680	630	466	175	211
600		1067	500	610	830	762	466	175	259
700		1346	590	711	982	830	507		
800		1524	690	813	1086	910	624		
900		1727	790	914	1245	1025	844		
1000		1750	890	1016	1394	1165	881		
1200		2050	1190	1219	1576	1289	1092		

结构图

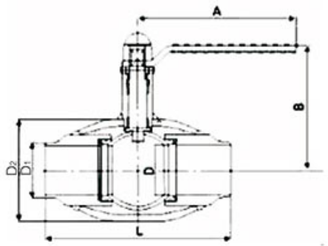

全径/焊接

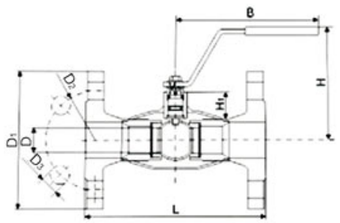

缩径/法兰

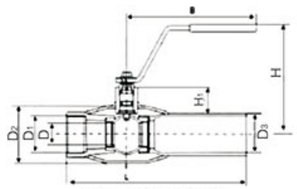

缩径/螺纹 & 焊接

全径/焊接

DN	PN	L	D	D_1	D_2	A	H	B	H_1
10	16 25 40	210	15	21.7	42.7	129	103	64	22
15		230	20	27.2	48	159	118	76	23
20		260	25	34.0	60	159	121	85	34
25		260	32	42.7	76	230	120	95	33
32		300	40	48.6	89	230	127	100	43
40		300	50	60.5	114	300	170	159	44
50		300	65	76.3	140	300	185	170	71
65	16 25	300	80	89.1	165	400	210	192	77
80		325	100	114.3	216	400	253	208	102
100		350	125	139.8	219	450	273	241	101
125		490	150	165.2	355	450	300	280	107
150		580	200	216.3	356	252	325	500	123
200		550	250	267.4	457	236	345	500	122
250		630	300	318.5	508	331	465	600	155
300		762	337	355.6	559	331	530	600	187
400		840	387	406.4	660	360	550	700	221
500		990	490	508.0	830	413	630	800	211
600		1140	590	610	982	506	830		
700		1346	690	711	1086	605	910		
800		1524	790	813	1245	659	1025		
900		1727	890	914	1433	881	1165		
1000		1950	980	1016	1576	1092	1170		
1200		2250	1180	1219	1939	1092	1180		

缩径/法兰

DN	PN	L	D	D_1	D_2	D_3	H	B	H_1
10	16 25 40	130	10	95	65	14	98	145	22
15		150	15	105	75	14	103	145	23
20		160	20	115	85	14	118	145	34
25		180	25	140	100	18	121	145	33
32		200	32	150	110	18	121	190	43
40		230	40	165	125	18	127	190	44
50		270	50	185	145	18	170	280	71
65	16 25	280	65	200	160	18	185	280	77
80		300	80	235	190	22	210	280	102
100		325	100	270	220	26	253	400	101
125		350	125	300	250	26	273	600	107
150		400	150	360	310	26	300	900	123
200		530	200	425	370	30	345	1200	122
250		630	250	485	430	30	572	280	155
300		690	300	555	490	33	697	325	187
400		762	350	620	550	36	764	466	221

缩径/螺纹&焊接

DN	PN	L	D	D_1	D_2	D_3	H	B	H_1
10	16 25 40	153	10	R3/8	33.7	17.2	98	145	22
15		158	10	R1/2	33.7	21.3	98	145	22
20		168	15	R3/4	42.4	26.9	103	145	23
25		172	20	R1	48.3	33.7	118	145	34
32		195	25	R1-1/4	60.3	42.4	121	145	33
40		205	32	R1-1/2	76.1	48.3	120	190	33
50		240	40	R2	88.9	60.3	127	190	44

注：1、阀门走私为 DN125 或更大时，我们建议采用蜗轮箱操作。
2、加长阀门，埋地阀门或阀门安装在不易接近直接操作的地方，可配备加长杆及管件，尺寸按用户要求。

JINGGONG Valves
球 阀
Q(3、6、9)41\61F(H、Y)-16～250C、P、R、I、V 管线球阀

产品特点

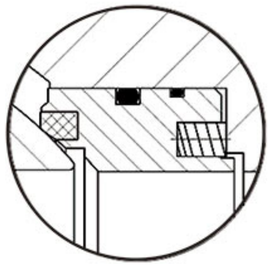

1、独特的阀座密封结构

采用弹簧加载的阀座密封结构，能确保球阀长期可靠的密封。密封圈采用“O”型圈，阀座压环卡紧，密封面与球体接触面积小，启闭力矩小。

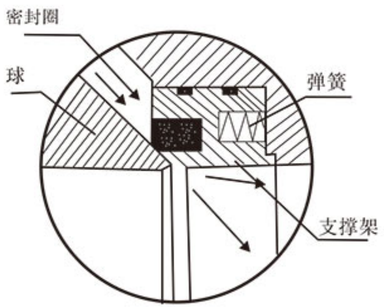

2、自动泄压结构

当中腔的压力出现异常升高现象时，中腔介质能依靠本身的推力推动阀座向后靠而自动泄压，从而确保阀体安全。

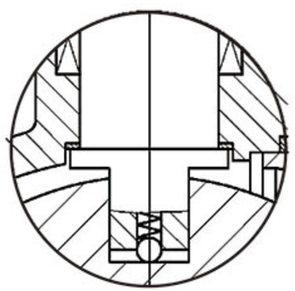

3、阀杆防飞出结构

当介质通过阀门时，阀体中腔的压力可能将阀杆推出，为防止这种情况发生，在阀杆下部设置一轴肩，这样即使火灾时，填料、止推轴承被烧损或其它原因引起填料等损坏，阀体内的介质压力将使阀杆轴肩与阀体上密封紧密接触，防止介质大量从损坏的填料部位泄漏，直到瞬时密封的作用。

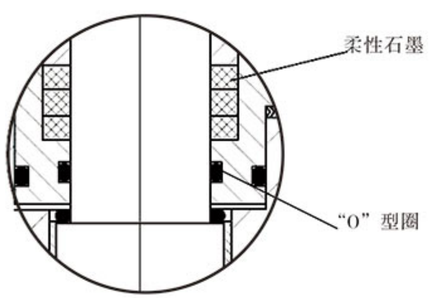

4、阀杆处密封可靠

阀杆处密封采用柔性石墨和“O”型圈组合密封，密封性能可靠，同时减少阀杆与阀盖之间的摩擦力，启闭省力。

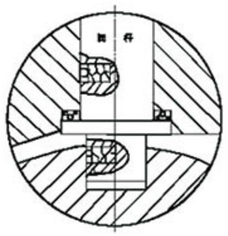

5、防静电结构

当操作阀门，由于球体和阀座之间的摩擦，会产生静电并积聚在球体上，为防止产生静电火花，特在阀门上设置防静电装置，将积聚在球体上的电荷导出。

6、防火结构

在意外发生火灾或异常升温使非金属阀座软化烧损时，特殊设计的阀座支承金属密封面在弹簧载荷的作用下，与球体形成金属与金属接触，能够起到瞬时密封作用。

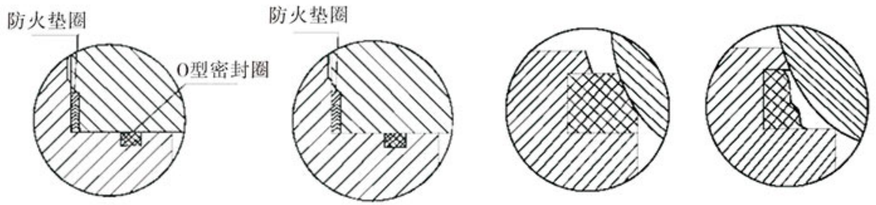

中法兰防火结构　　阀座耐火结构

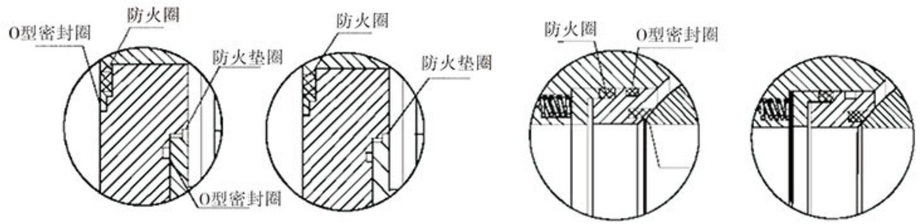

7、辅助密封结构

阀座及阀杆密封件出现损伤而引起泄漏时，可通过注脂阀注入密封脂，起到暂时密封作用。

8、双阻塞与双排放（DBB）结构

固定球阀处于全关闭状态时，上下游的阀座使流体完全阻断，阀体中腔的积滞物可以通过排泄装置进行排泄，减少污物对阀门密封面的损伤，延长阀门使用寿命。

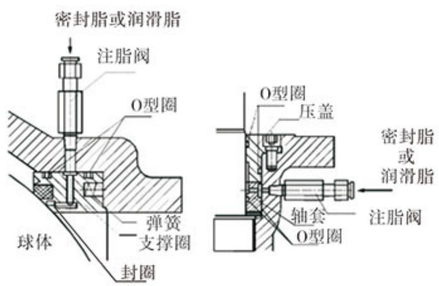

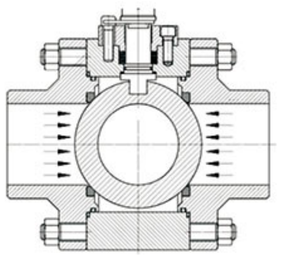

9、阀门开、关位置指示

在蜗轮箱上端面，设有开、关位置指示器，在手轮顺时针转动时，阀门处于关闭位置；当手轮逆时针转动时，阀门处于开启位置。

10、上游密封双向阀

固定球阀采用先进的弹簧预紧浮动阀座组件上游密封的设计原理，无论阀门在低压、高压、真空下都能良好地实现密封。每只阀门有两个阀座，两个方向都能密封，因而安装没有方向限制，无论阀门的哪端均可作为上游端是双向阀。

11、全通径或缩径结构

可根据需要选用全通径或缩径结构。全通径球阀的通道内与管线内径一致。不但流体阻力最小，也便于管道清扫，而缩径球阀的流体阻力比相同口径的截止阀要低很多，介质阻力比相同口径的截止阀要低很多，重量比相同口径的球阀要轻30%左右，有效的降低了生产成本及价格，因而逐步得到了较广泛的使用。

12、操作灵活

采用具有小摩擦系数和良好润滑性的阀杆轴承，大大地减少了阀门的操作扭矩，因此即使在没有提供密封润滑脂的情况下，也能够长期灵活自如地对阀门进行操作。

13、多种操作方式

操作方式根据需要可选择手动、气动、电动、气液联动、液动等。

14、防止误操作结构

对安装在野外或防止非工作人的错误操作，以及在有些振动较大的场合手柄受到撞击产生误动作。在阀门的全开或全关位置设有锁定孔，用以需要时加锁。起到安全保险作用。

15、低温结构

低温球阀采用长颈结构设计、防止低温工况下阀杆填料密封的失效，同时阀座采用自动泄结构设计，防止阀门中腔介质由于升温而出现的异常升压，确保阀门的使用安全。

16、埋地式加长杆结构

根据用户的需求，球阀可设计成阀杆加长结构，适用于管线埋地铺设安装的场所。

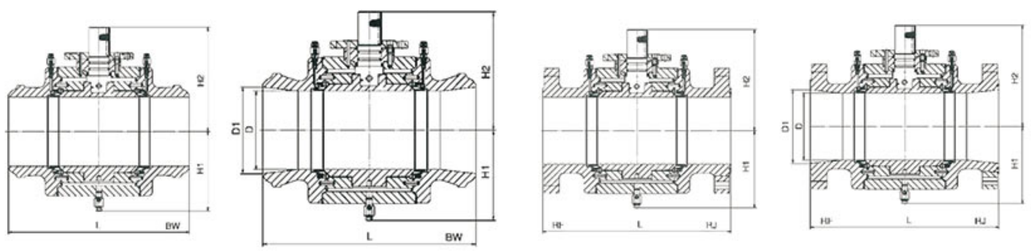

Class150 PN1.6MPa PN2.0MPa

DN	NPS	L			D	D_1	H_1	H_2	重量 Weight(Kg)	
		RF	BW	RJ					RF	BW
100	4	229	305	241	102	/	235	135	51	44
150×100	6×4	394	457	406	102	152	235	135	76	68
150	6	394	457	406	152	/	263	185	93	105
200×150	8×6	457	521	470	152	203	263	185	154	130
200	8	457	521	470	203	/	325	215	192	202
250×200	10×8	533	559	546	203	254	325	215	293	240
250	10	553	559	546	254	/	376	243	322	296
300×250	12×10	610	635	622	254	305	376	243	433	384
300	12	610	636	622	305	/	428	316	548	497
350×300	14×12	686	762	699	305	377	428	316	582	527

球 阀
Q(3、6、9)41\61F(H、Y)-16～250C、P、R、I、V 管线球阀

DN	NPS	L			D	D_1	H_1	H_2	重量 Weight(Kg)	
		RF	BW	RJ					RF	BW
350	14	686	762	699	337	/	457	330	604	559
400×350	16×14	762	838	775	337	387	457	330	657	604
400	16	762	838	775	387	/	565	360	749	704
450×400	16×16	864	914	876	387	438	568	362	773	686
450	18	864	914	876	438	/	538	363	1056	997
500×450	20×18	914	991	927	438	489	538	362	1095	1042
500	20	914	991	927	489	/	559	458	1503	1254
550×500	22×20	991	1092	1062	489	540	559	458	1568	1385
550	22	991	1092	1062	540	/	578	525	1756	1590
600×550	24×22	1067	1143	1080	540	591	578	525	1954	1658
600	24	1067	1143	1080	591	/	683	565	2097	1935
650×600	26×24	1143	1245	1168	591	635	683	565	2442	2315
650	26	1143	1245	1168	635	/	695	585	2908	2545
700×650	28×26	1295	1397	1270	635	736	695	585	3196	2768
700	28	1245	1346	1270	686	/	743	646	3262	2945
750×700	30×28	1295	1397	1321	686	736	743	646	4038	3446
750	30	1295	1397	1321	736	/	782	675	4305	3994
800×750	32×30	1372	1524	1400	736	781	782	675	4358	3855
800	32	1372	1524	1400	781	/	928	210	4392	4025
850	34	1473	1626	1502	832	/	946	738	6127	5448
900×850	36×34	1524	1727	1552	832	876	946	738	6352	5676
900	36	1524	1727	1552	876	/	982	776	6875	6576
1000	40	1753	1956	/	978	/	1069	885	7014	6805
1050×900	42×40	1855	2083	/	876	1022	988	884	7235	7000
1050	42	1855	2083	/	1022	/	1097	926	7628	7239
1200	48	2134	2388	/	1168	/	1227	990	8257	7925

Class300 PN2.5 MPa PN2.0MPa

DN	NPS	L			D	D_1	H_1	H_2	重量 Weight(Kg)	
		RF	BW	RJ					RF	BW
100	4	305	305	321	102	/	235	135	58	46
150×100	6×4	403	403	419	102	152	235	135	85	72
150	6	403	403	419	152	/	263	185	125	112
200×150	8×6	502	521	518	152	203	263	185	169	138
200	8	502	521	518	203	/	325	215	210	215
250×200	10×8	568	559	584	203	254	325	215	286	243
250	10	568	559	584	254	/	376	243	346	297
300×250	12×10	648	635	664	254	305	376	243	478	385
300	12	648	635	664	305	/	428	316	586	490
350×300	14×12	762	762	778	305	337	428	316	585	527
350	14	762	762	778	337	/	457	330	629	553
400×350	16×14	638	838	854	337	387	457	330	747	615
400	16	838	838	854	387	/	565	360	785	713
450×400	16×16	914	914	930	387	438	568	362	920	783
450	18	914	914	930	438	/	538	362	1265	990
500×450	20×18	991	991	1010	438	489	538	362	1437	1058
500	20	991	991	1010	489	/	559	458	1546	1253
550×500	22×20	1092	1092	1114	489	540	559	458	1546	1387
550	22	1092	1092	1114	540	/	578	525	1830	1593
600×550	24×22	1143	1143	1165	540	591	578	575	2042	1660
600	24	1143	1143	1165	591	/	683	566	2443	1934
650×600	26×24	1245	1245	1220	591	635	683	565	2618	2319
650	26	1245	1245	1270	635	/	695	585	3015	2544
700×650	28×26	1397	1397	1372	635	236	685	585	3291	2768
700	28	1346	1346	1372	686	/	743	646	3514	2958
750×700	30×28	1397	1397	1422	686	736	743	646	4138	3457
750	30	1397	1397	1422	736	/	782	675	4538	3998
800×750	32×30	1524	1524	1553	781	/	928	710	4907	4325
800	32	1524	1524	1553	781	/	928	710	4907	4325
850	34	1626	1626	1654	832	/	946	738	6658	5446
900×850	36×34	1727	1727	1756	832	876	946	738	6965	5893

DN	NPS	L			D	D_1	H_1	H_2	重量 Weight(Kg)	
		RF	BW	RJ					RF	BW
900	36	1727	1727	1756	876	/	982	776	7392	7036
1000	40	1956	1956	/	978	/	1069	885	7428	7203
1050×900	42×40	2083	2083	/	876	1022	988	884	7594	7398
1050	42	2083	2083	/	1022	/	1097	926	8209	8024
1200	48	2170	2388	/	1168	/	1227	900	9845	9528

Class400 PN6.4 MPa

DN	NPS	L			D	D_1	H_1	H_2	重量 Weight(Kg)	
		RF	BW	RJ					RF	BW
100	4	406	406	410	102	/	235	168	67	46
150×100	6×4	495	495	498	102	152	235	168	83	67
150	6	495	495	498	152	/	316	199	139	116
200×150	8×6	597	597	600	152	203	316	199	195	138
200	8	597	597	600	203	/	363	243	254	213
250×200	10×8	673	673	676	203	254	363	243	276	260
250	10	673	673	676	254	/	380	295	385	294
300×250	12×10	762	762	765	254	305	380	295	436	382
300	12	762	762	765	305	/	428	342	637	496
350×300	14×12	826	826	829	305	337	428	342	637	528
350	14	826	826	829	337	/	494	403	742	550
400×350	16×14	902	902	905	337	387	494	403	865	607
400	16	902	902	905	387	/	548	435	1012	714
450×400	16×16	978	978	981	387	438	540	435	1080	874
450	18	978	978	981	438	/	553	470	1294	993
500×450	20×18	1054	1054	1060	438	489	576	486	1457	1204
500	20	1054	1054	1060	489	/	645	535	1705	1364
550×500	22×20	1143	1143	1153	489	540	655	530	1923	1490
550	22	1143	1143	1153	540	/	732	575	1150	1794
600×550	24×22	1232	1232	1241	540	591	732	575	2292	1954
600	24	1232	1232	1241	591	/	767	623	2544	2152
650×600	26×24	1308	1308	1321	591	635	767	623	2837	2315
650	26	1308	1308	1321	635	/	799	648	3224	2548
700×650	28×26	1397	1397	1410	635	736	799	648	3517	2679
700	28	1397	1397	1410	686	/	825	673	3884	2943
750×700	30×28	1524	1524	1537	686	736	845	690	4319	3448
750	30	1524	1524	1537	736	/	883	725	4818	3994
800×750	32×30	1651	1651	1667	736	781	883	725	4818	4245
800	32	1651	1651	1667	781	/	918	760	6156	4553
850	34	1778	1778	1794	832	/	954	825	8957	5573
900×850	36×34	1880	1880	1895	832	876	954	825	7253	5892
900	36	1880	1880	1895	876	/	976	843	8164	7035
1000	40	1981	1981	/	978	/	1225	943	11560	10090
1050×900	42×40	2057	2057	/	876	1022	1225	943	10305	10012
1050	42	2057	2057	/	1022	/	1357	975	13045	11228
1200	48	2311	2311	/	1168	/	1550	1110	18124	15606

Class600 PN10.0 MPa

DN	NPS	L			D	D_1	H_1	H_2	重量 Weight(Kg)	
		RF	BW	RJ					RF	BW
100	4	432	432	435	102	/	235	168	78	46
150×100	6×4	559	559	562	102	152	235	168	110	65
150	6	559	559	562	152	/	316	199	164	105
200×150	8×6	660	660	664	152	203	316	199	218	134
200	8	660	660	664	203	/	363	243	297	205
250×200	10×8	787	787	791	203	254	363	243	388	234
250	10	787	787	791	254	/	380	295	454	298
300×250	12×10	838	838	841	254	305	380	295	524	386
300	12	838	838	841	305	/	428	342	687	493
350×300	14×12	889	889	892	305	337	428	342	746	525
350	14	889	889	892	337	/	494	403	855	552
400×350	16×14	991	991	994	337	387	494	403	1018	613
400	16	991	991	994	387	/	548	435	1081	705
450×400	16×16	1092	1092	1095	387	438	548	435	1165	874
450	18	1092	1092	1095	438	/	553	470	1348	990
500×450	20×18	1194	1194	1200	438	489	576	486	1583	1207
500	20	1194	1194	1200	489	/	645	535	1862	1367
550×500	22×20	1295	1295	1305	489	540	655	530	2019	1496
550	22	1295	1295	1305	540	/	732	575	2443	1794
600×550	24×22	1397	1397	1407	540	591	732	575	2618	1959
600	24	1397	1397	1407	591	/	767	623	2976	2157
650×600	26×24	1448	1448	1461	591	635	767	623	3154	2315
650	26	1448	1448	1464	635	/	799	648	3532	2316
700×650	28×26	1549	1549	1562	635	736	799	648	3917	2768
700	28	1549	1549	1562	686	/	825	673	4306	3035
750×700	30×28	1651	1651	1664	686	736	845	690	4586	3442
750	30	1651	1651	1664	736	/	883	725	5445	4133
800×750	32×30	1778	1778	1794	736	781	883	725	5804	4249
800	32	1778	1778	1794	781	/	918	760	6845	4550
850	34	1930	1930	1946	832	/	954	825	7266	5575
900×850	36×34	2083	2083	2098	832	876	954	825	7988	5891
900	36	2083	2083	2098	876	/	976	843	8562	7036
1000	40	2337	2337	2337	978	/	1225	943	12148	10435
1050×900	42×40	2437	2437	2437	876	1022	1225	943	10915	9845
1050	42	2437	2437	2437	1022	/	1356	975	13856	11561
1200	48	2540	2540	2540	1163	/	1550	1110	19225	16074

Class900 PN15.0 MPa

DN	NPS	L			D	D_1	H_1	H_2	重量 Weight(Kg)	
		RF	BW	RJ					RF	BW
100	4	457	457	460	102	/	245	170	116	89
150×100	6×4	610	610	613	102	152	245	170	185	114
150	6	610	610	613	152	/	325	206	238	183
200×150	8×6	737	737	740	152	203	325	206	387	293
200	8	737	737	740	203	/	375	252	546	265
250×200	10×8	838	838	841	203	254	375	252	534	326
250	10	838	838	841	254	/	398	312	607	455
300×250	12×10	965	965	968	254	305	398	312	776	504
300	12	965	965	968	305	/	449	365	1022	611
350×300	14×12	1029	1029	1038	305	324	449	365	1247	766
350	14	1029	1029	1038	324	/	498	413	1472	976
400×350	16×14	1130	1130	1140	324	375	498	413	1656	1044
400	16	1130	1130	1140	375	/	567	445	1814	1118
450	18	1219	1219	1232	425	438	585	493	2402	1795
500	20	1321	1321	1334	473	/	670	532	2213	2387
600	24	1549	1549	1568	571	/	768	625	4766	2925
650	26	1625	1625	1647	619	/804	663	6037	3704	1367
700	28	1727	1727	1749	667	/	897	725	6913	4355
750	30	1803	1803	1825	714	/	1015	773	7936	5213
800	32	1905	1905	1927	762	/	1020	800	9024	9915
850	34	2032	2032	2060	810	/	1102	856	11045	7248
900	36	2182	2182	2213	857	/	1120	928	11517	7936
1000	40	2410	2410	2438	959	/	1260	1020	14825	10774
1050	42	2515	2515	2540	1003	/	1368	1085	17473	12701
1200	48	2620	2620	2850	1155	/	1568	1205	24286	17659

Class1500 PN25.0 MPa

DN	NPS	L			D	D_1	H_1	H_2	重量 Weight(Kg)	
		RF	BW	RJ					RF	BW
100	4	546	546	549	102	/	248	176	133	85
150×100	6×4	705	705	711	102	146	248	176	245	116
150	6	705	705	711	146	/	330	223	320	183
200×150	8×6	832	832	841	146	194	330	223	467	296
200	8	832	832	841	194	/	380	255	704	483
250×200	10×8	991	991	1000	194	/	380	255	784	545
250	10	991	991	1000	241	/	420	315	905	713
300×250	12×10	1130	1130	1146	241	289	420	315	1271	746
300	12	1130	1130	1146	289	/	465	368	1472	829
350×300	14×12	1257	1257	1276	317	317	465	368	1704	955
350	14	1257	1257	1276	317	/	500	415	1906	1154
400×350	16×14	1384	1384	1406	317	362	500	415	2333	1235
400	16	1384	1384	1406	362	/	572	448	2442	1336
450	18	1537	1537	1559	407	/	680	558	2887	2324
500	20	1664	1664	1686	457	/	717	594	4205	2736
600	24	1943	1943	1972	534	/	800	670	7374	4267

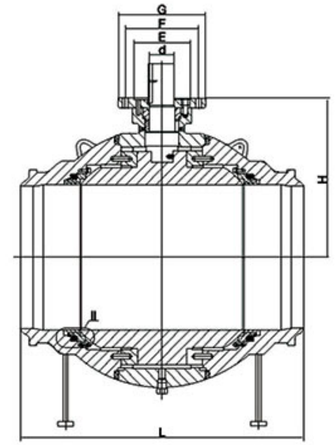

AISI CLASS 150

SLZE	DN	L (ME)	D	E	F	G	n-Φd	H
6	150	457	40	100	140	175	4-M16	235
8	200	521	45	130	165	210	4-M20	286
10	250	559	55	130	165	210	4-M20	325
12	300	635	65	130	165	210	4-M20	368
14	350	762	75	200	254	300	8-M16	405
16	400	838	80	200	254	300	8-M16	448
18	450	914	90	200	254	300	8-M16	493
20	500	991	100	230	298	350	8-M20	542
22	550	–	100	230	298	350	8-M20	580
24	600	1143	110	230	298	350	8-M20	618
26	650	1245	120	230	298	350	8-M20	669
28	700	1346	130	260	356	415	8-M30	710
30	750	1397	150	230	356	415	8-M30	750
32	800	1524	150	260	356	415	8-M30	810
34	850	1626	–					
36	900	1727	160	300	406	475	8-M36	890
38	950	–	–					
40	1000	–	170	300	406	475	8-M36	960

AISI CLASS 300

SLZE	DN	L (ME)	D	E	F	G	n-Φd	H
6	150	403	40	100	140	175	4-M16	235
8	200	521	45	130	165	210	4-M20	291
10	250	559	55	130	165	210	4-M20	328
12	300	635	65	130	254	210	8-M16	368
14	350	762	75	200	254	300	8-M16	410
16	400	838	80	200	254	300	8-M16	448
18	450	914	90	200	298	300	8-M20	493
20	500	991	100	230	298	350	8-M20	542
22	550	1092	100	230	298	350	8-M20	590
24	600	1143	110	230	298	350	8-M20	641
26	650	1245	120	260	356	415	8-M30	678
28	700	1346	130	260	356	415	8-M30	720
30	750	1397	150	260	356	415	8-M30	775
32	800	1524	160	300	406	475	8-M36	815
34	850	1626	–	–	–		–	
36	900	1727	170	300	406	475	8-M36	895
38	950	–	–	–	–		–	
40	1000	–	180	300	406	475	8-M36	970

AISI CLASS 400

SLZE	DN	L (ME)	D	E	F	G	n-Φd	H
6	150	485	45	100	140	175	4-M16	235
8	200	597	55	130	165	210	4-M20	291
10	250	673	65	200	254	300	8-M16	330
12	300	726	75	200	254	300	8-M16	378
14	350	826	85	200	254	300	8-M16	412
16	400	902	90	200	254	300	8-M16	457
18	450	978	100	230	298	350	8-M20	502
20	500	1054	110	260	356	415	8-M30	548
22	550	1143	110	260	356	415	8-M30	590
24	600	1232	120	260	358	415	8-M30	647
26	650	1308	130	260	358	415	8-M30	681
28	700	1397	140	300	406	475	8-M36	745
30	750	1524	160	300	406	475	8-M36	780
32	800	1651	170	300	406	475	8-M36	820
34	850	1778	–	–	–		–	
36	900	1880	180	370	483	560	8-M36	950
38	950	–	–	–	–		–	
40	1000	–	–	370	483	560	8-M36	1100

AISI CLASS 600

SLZE	DN	L (ME)	D	E	F	G	n-Φd	H
6	150	559	45	130	165	210	4-M20	247
8	200	660	55	200	254	300	8-M16	293
10	250	787	65	200	254	300	8-M16	334
12	300	838	75	200	254	300	8-M16	382
14	350	889	85	200	254	300	8-M16	416
16	400	991	100	200	254	300	8-M16	469
18	450	1092	110	230	298	350	8-M20	508
20	500	1194	120	260	358	415	8-M30	571
22	550	1295	130	260	366	415	8-M30	620
24	600	1397	140	260	356	415	8-M30	651
26	650	1448	150	260	356	415	8-M30	704
28	700	1549	160	300	406	475	8-M36	760
30	750	1651	170	300	406	475	8-M36	790
32	800	1778	180	300	406	475	8-M36	835
34	850	1930	–	–	–		–	
36	900	2083	180	370	483	560	8-M36	970
38	950	–	–	–	–		–	
40	1000	–	–	370	483	560	8-M36	1150

AISI CLASS 900

SLZE	DN	L (ME)	H
6	150	810	350
8	200	737	420
10	250	838	490
12	300	965	620
14	350	1029	665
16	400	1130	725
18	450	1219	810
20	500	1321	850
22	550	–	880
24	600	1549	920
26	650	–	980
28	700	–	1050
30	750	–	1100
32	800	–	1180
34	850	–	
36	900	–	1250

AISI CLASS 1500

SLZE	DN	L (ME)	H
8	150	705	380
8	200	832	475
10	250	991	510
12	300	1130	595
14	350	1257	645
16	400	1384	685

Class150/Class300 尺寸表（mm）

CLASS	NPS	d	l	H	W
150lb 300lb	2	2	8.5	7.08	73.78
	3	3	11.125	7.87	15.75
	4	4	12	8.86	19.69
	6	6	18	11.22	
	8	8	20.5	12.40	
	10	10	22	12.99	
	12	12	25	16.93	
	14	13.25	30	18.30	
	16	15.25	33	19.49	
	18	17.25	36	23.03	
	20	19.25	39	24.01	
	24	23.25	45	25	

PN20/50 尺寸表（mm）

CLASS	DN	d	l	H	W
2.0MPa 5.0MPa	50	50	216	180	350
	80	76.2	283	200	400
	100	101.6	305	225	500
	150	152	457	285	
	200	203	521	315	
	250	254	559	330	
	300	305	635	430	
	350	337	762	465	
	400	387	838	495	
	450	438	914	585	
	500	489	991	610	
	600	591	1143	635	

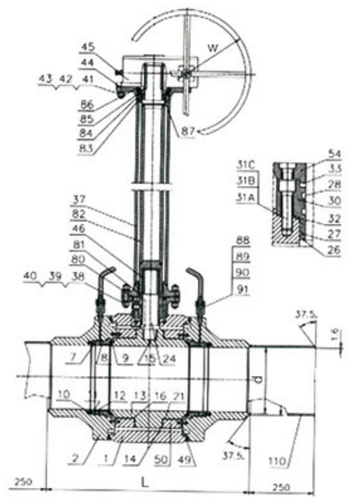

Class600 尺寸表（mm）

CLASS	NPS	d	l	H	W
600lb	2	2	11.5	7.08	23.62
	3	3	14	7.87	39.37
	4	4	17	8.86	59.05
	6	6	22	11.22	
	8	8	26	12.40	
	10	10	31	12.99	
	12	12	33	16.93	
	14	13.25	35	18.30	
	16	15.25	39	19.49	
	18	17.25	43	23.03	
	20	19.25	47	24.01	
	24	23.25	55	25	

Pn100 尺寸表（mm）

CLASS	DN	d	l	H1	W
10.0 MPa	50	50	216	180	600
	80	76.2	355.6	200	1000
	100	101.6	431.8	225	1500
	150	152	558	285	
	200	203	660.4	315	
	250	254	787.4	330	
	300	305	838.2	430	
	350	337	889	465	
	400	387	990.6	495	
	450	438	1092.2	585	
	500	489	1193.8	610	
	600	591	1397	635	

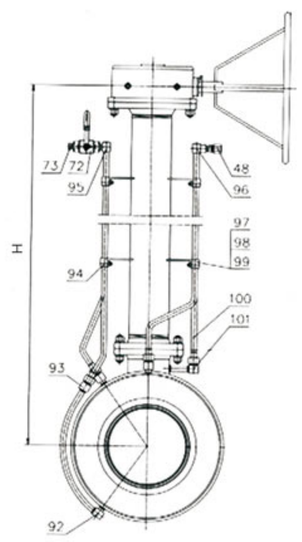

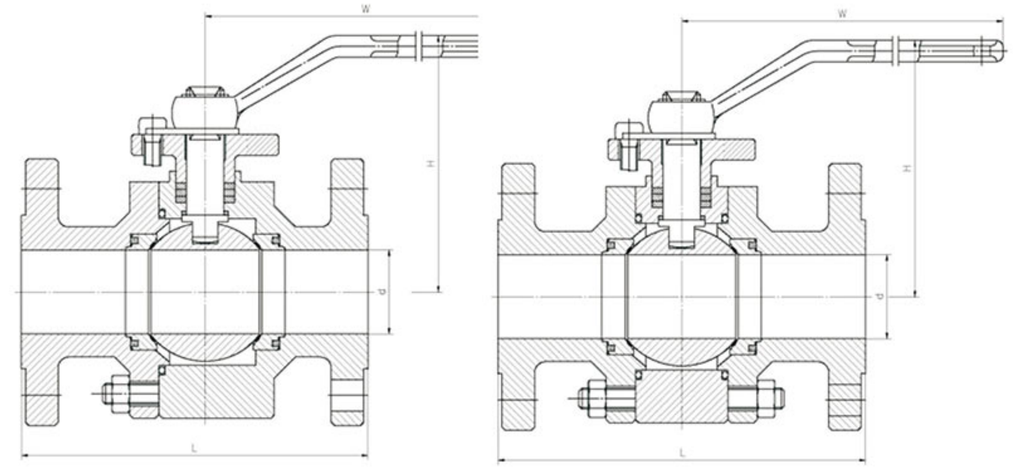

CLASS	NPS	d	L	H	W
150Lb 2.0MPa	2	2	178	153	400
	3	3	203	195	600
	4	4	229	213	850
	6	6	394	303	850
300Lb 5.0MPa	2	2	216	153	400
	3	3	283	195	600
	4	4	305	213	850
	6	6	457	303	850
600Lb 10.0MPa	2	2	292	167	600
	3	3	356	208	1250
	4	4	432	244	1300
	6	6	559	295	1300
900Lb 15.0MPa	2	2	368	167	600
	3	3	381	208	1250
	4	4	457	244	1300
	6	6	610	295	1300
1500Lb 25.0MPa	2	2	368	167	600
	3	3	470	208	1250
	4	4	546	244	1300
	6	6	705	295	1300

结构图

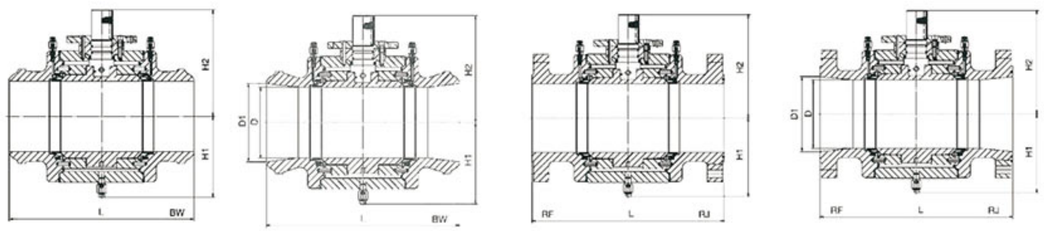

主要外形尺寸及连接尺寸

Class 150 PN1.6MPa PN2.0MPa

DN	NPS	L			D	D_1	H_1	H_2	重量 Weight(Kg)	
		RF	BW	RJ					RF	BW
100	4	229	305	241	102	/	235	135	66	57
150×100	6×4	394	457	406	102	152	235	135	99	88
150	6	394	457	406	152	/	263	185	121	137
200×150	8×6	457	521	470	152	203	263	185	200	169
200	8	457	521	470	203	/	325	215	250	263
250×200	10×8	533	559	546	203	254	325	215	368	312
250	10	533	559	546	203	254	325	215	368	312
300×250	12×10	610	635	622	254	305	376	243	563	499
300	12	610	635	622	305	/	428	316	712	646
350×300	14×12	686	762	699	305	337	428	316	757	685
350	14	686	762	699	337	/	457	330	785	727
400×350	16×14	762	838	775	337	387	457	330	854	785
400	16	762	838	775	387	/	565	360	974	915
450×400	16×16	864	914	876	387	438	568	362	1005	892
450	18	864	914	876	438	/	538	362	1373	1296
500×450	20×18	914	991	927	438	489	538	362	1423	1355
500	20	914	991	927	489	/	559	458	1953	1630
550×500	22×20	991	1092	1062	489	540	559	458	2038	1801
550	22	991	1092	1062	540	/	578	525	2283	2067
600×550	24×22	1067	1143	1080	540	591	578	525	2540	2155
600	24	1067	1143	1080	591	/	683	565	3146	2515
650×600	26×24	1143	1245	1168	591	635	683	565	3175	3010
650	26	1143	1245	1168	635	/	695	585	4362	3309
700×650	28×26	1295	1397	1270	635	736	695	585	4155	3598
700	28	1245	1346	1270	686	/	743	646	4241	3829
750×700	30×28	1295	1397	1321	686	736	743	646	5249	4480
750	30	1295	1397	1321	736	/	782	675	5597	5192
800×750	32×30	1372	1524	1400	736	781	782	675	5665	5012
800	32	1372	1524	1400	781	/	928	710	5710	5233
850	34	1473	1626	1502	832	/	946	738	7965	7082
900×850	36×34	1524	1727	1552	832	876	946	738	8258	7379
900	36	1524	1727	1552	876	/	982	776	8938	8549
1000	40	1753	1956	/	978	/	1069	885	9118	8847
1050×900	42×40	1855	2083	/	876	1022	988	884	9046	9100
1050	42	1855	2083	/	1022	/	1097	926	9916	9411
1200	48	2134	2388	/	1168	/	1227	990	10734	10303

Class 300 PN2.5MPa PN4.0MPa

DN	NPS	L			D	D_1	H_1	H_2	重量 Weight(Kg)	
		RF	BW	RJ					RF	BW
100	4	305	305	321	102	/	235	135	75	60
150×100	6×4	403	403	419	102	152	235	135	111	94
150	6	403	403	419	152	/	263	185	163	148
200×150	8×6	502	521	518	152	203	263	185	220	179
200	8	502	521	518	203	/	325	215	281	280
250×200	10×8	568	559	584	203	254	325	215	382	316
250	10	568	559	584	254	/	376	243	454	386
300×250	12×10	648	635	664	254	305	376	243	621	501
300	12	648	635	664	305	/	428	316	726	637
350×300	14×12	762	762	778	305	337	428	316	761	685
350	14	762	762	778	337	/	457	330	818	719
400×350	16×14	838	838	854	337	387	457	330	971	800
400	16	838	838	854	387	/	565	360	1021	927
450×400	16×16	914	914	930	387	438	568	362	1196	1018
450	18	914	914	930	438	/	538	362	1645	1287
500×450	20×18	991	991	1010	438	489	538	362	1868	1375
500	20	991	991	1910	489	/	559	458	2010	1629
550×500	22×20	1092	1092	1114	489	540	559	458	2129	1803
550	22	1092	1092	1114	540	/	578	525	2379	2071
600×550	24×22	1143	1143	1165	540	591	578	525	2661	2158
600	24	1143	1143	1165	591	/	683	565	3176	2514
650×600	26×24	1245	1245	1270	591	635	683	565	3403	3015
650	26	1245	1245	1270	635	/	695	585	3920	3307
700×650	28×26	1397	1397	1372	635	736	695	585	4278	3598
700	28	1346	1346	1372	686	/	743	646	4568	3845
750×700	30×28	1397	1397	1422	686	736	743	646	5379	4494
750	30	1397	1397	1422	736	/	782	675	5901	5197
800×750	32×30	1524	1524	1553	736	781	782	675	5988	5197
800	32	1524	1524	1553	781	/	928	719	6379	5623
850	34	1626	1626	1654	832	/	946	738	8655	7080
900×850	36×34	1727	1727	1756	832	876	946	738	9055	7661
900	36	1727	1727	1756	876	/	982	776	9610	9147
1000	40	1956	1956	/	978	/	1069	885	9656	9364
1050×900	42×40	2083	2083	/	876	1022	988	884	9872	9617
1050	42	2083	2083	/	876	1022	988	884	9872	9617
1200	48	2170	2388	/	1168	/	1227	990	12799	12386

Class 400 PN6.4MPa

DN	NPS	L				D_1	H_1	H_2	重量 Weight(Kg)	
		RF	BW	RJ	D				RF	BW
100	4	406	406	410	102	/	235	168	87	60
150×100	6×4	495	495	498	102	152	235	168	108	87
150	6	495	495	498	152	/	316	199	181	151
200×150	8×6	597	597	600	152	203	316	199	257	179
200	8	597	597	600	203	/	363	243	330	277
250×200	10×8	673	673	676	203	254	363	243	359	338
250	10	673	673	676	254	/	380	295	501	382
300×250	12×10	762	762	765	254	305	380	295	567	497
300	12	762	762	765	305	/	428	342	8282	645
350×300	14×12	826	826	829	305	337	428	342	881	686
350	14	826	826	820	337	/	404	403	865	715
400×350	16×14	902	902	905	337	387	494	403	1125	709
400	16	902	902	905	387	/	540	435	1315	928
450×400	16×16	978	978	981	387	438	548	435	1404	1136
450	18	978	978	981	438	/	553	470	1682	1291

DN	NPS	L				D_1	H_1	H_2	重量 Weight(Kg)	
		RF	BW	RJ	D				RF	BW
500×450	20×18	1054	1054	1060	438	480	576	486	1894	1565
500	20	1054	1054	1060	489	/	645	535	2217	1773
550×500	22×20	1143	1143	1153	489	540	655	530	2500	1937
550	22	1143	1143	1153	540	/	732	575	2795	2332
600×550	24×22	1232	1232	1241	540	591	732	575	2981	2548
600	24	1232	1232	1241	591	/	767	623	3307	2798
650×600	26×24	1360	1306	1321	591	435	767	623	3688	3030
650	26	1308	1308	1321	635	/	799	648	4191	3312
700×650	28×26	1397	1397	1410	635	734	799	648	4572	3483
700	28	1397	1397	1410	686	/	825	673	5049	3826
750×700	30×28	1524	1524	1537	686	736	845	690	5615	4482
750	30	1524	1524	1537	736	/	883	725	6263	5192
800×750	32×30	1651	1651	1667	736	781	883	725	6773	5518
800	32	1651	1651	1667	781	/	918	769	8003	5918
850	34	1778	1778	1794	832	/	954	825	9083	7245
900×850	36×34	1880	1880	1894	832	876	954	825	9420	7648
900	36	1880	1880	1895	876	/	976	843	10613	9145
1000	40	1981	1981	/	978	/	1225	943	15028	13117
1050×900	42×40	2057	2057	/	876	1022	1225	943	13397	13016
1050	42	2057	2057	/	1022	/	1356	975	16959	14596
1200	48	2311	2311	/	1168	/	1550	1110	23561	20288

Class600 PN10.0MPa

DN	NPS	L				D_1	H_1	H_2	重量 Weight(Kg)	
		RF	BW	RJ	D				RF	BW
100	4	432	432	435	102	/	235	168	101	60
150×100	6×4	559	559	562	102	152	235	168	143	85
150	6	559	559	562	152	/	316	199	213	137
200×150	8×6	660	660	664	152	203	316	199	283	174
200	8	660	660	664	203	/	363	243	386	267
250×200	10×8	787	787	791	203	254	363	243	504	304
250	10	787	787	791	254	/	380	295	590	387
300×250	12×10	838	838	841	254	305	380	295	681	502
300	12	838	838	841	305	/	428	342	893	641
350×300	14×12	889	889	892	305	337	428	342	970	683
350	14	889	889	892	337	/	494	403	1125	718
400×350	16×14	991	991	994	337	387	494	403	1325	797
400	16	991	991	994	387	/	548	435	1405	917
450×400	16×16	1092	1092	1095	387	438	548	435	1515	1136
450	18	1092	1092	1095	438	/	553	470	1752	1287
500×450	20×18	1194	1194	1200	438	489	576	486	2058	1569
500	20	1194	1194	1200	489	/	645	535	2423	1777
550×500	22×20	1295	1295	1305	489	540	655	530	2625	1945
550	22	1295	1295	1305	540	/	732	575	3176	2332
600×550	24×22	1397	1397	1407	540	591	732	575	3403	2547
600	24	1397	1397	1407	591	/	767	623	3869	2804
650×600	26×24	1448	1448	1461	591	635	767	673	4100	3011
650	26	1448	1448	1464	635	/	799	648	4592	3307
700×650	28×26	1549	1549	1562	635	736	799	648	5092	3598
700	28	1549	1549	1562	686	/	825	673	5598	3945
750×700	30×28	1651	1651	1664	686	736	845	690	5962	4475
750	30	1651	1651	1664	736	/	863	725	7072	5373
800×750	32×30	1778	1778	1794	736	781	883	725	7545	5524
800	32	1778	1778	1794	781	/	918	769	8899	5915
850	34	1930	1930	1946	832	/	954	825	9446	7248
900×850	36×34	2083	2083	2098	832	876	954	825	10384	7658
900	36	2083	2083	2098	876	/	976	843	11261	9147
1000	40	2337	2337	2337	978	/	1225	943	15792	13566
1050×900	42×40	2437	2437	2437	876	1022	1225	943	14190	12799
1050	42	2437	2437	2437	1022	/	1356	975	17987	15029
1200	48	2540	2540	2540	1168	/	1150	1110	24993	20896

Class900 PN15.0MPa

DN	NPS	L			D	D_1	H_1	H_2	重量 Weight(Kg)	
		RF	BW	RJ					RF	BW
100	4	457	457	460	102	/	245	170	151	116
150×100	6×4	610	610	613	102	152	245	170	241	148
150	6	610	610	613	152	/	325	206	309	238
200×150	8×6	737	737	740	152	203	325	206	503	381
200	8	737	737	740	203	/	375	252	710	345
250×200	10×8	838	838	841	203	254	375	252	759	424
250	10	838	838	841	254	/	398	312	789	592
300×250	12×10	965	965	968	254	305	398	312	1009	655
300	12	965	965	968	305	/	449	365	1328	794
350×300	14×12	1029	1029	1038	305	324	449	365	1621	996
350	14	1029	1029	1038	324	/	498	413	1914	1269
400×350	16×14	1130	1130	1140	324	375	498	413	2153	1357
400	16	1130	1130	1140	375	/	567	445	2358	1453
450	18	1219	1219	1232	425	438	585	493	3123	2334
500	20	1321	1321	1334	473	/	670	532	4177	3103
600	24	1549	1549	1568	571	/	768	625	6198	3803
650	26	1625	1625	1647	619	/	804	663	7845	4815
700	28	1727	1727	1749	667	/	897	725	8967	5662
750	30	1803	1803	1825	714	/	1015	773	10317	6777
800	32	1905	1905	1927	762	/	1020	800	11731	7690
850	34	2032	2032	2060	810	/	1102	856	14359	9422
900	36	2182	2182	2213	857	/	1120	928	15102	10317
1000	40	2410	2410	2438	959	/	1260	1020	19273	14006
1050	42	2515	2515	2540	1003	/	1368	1085	22715	16511
1200	48	2620	2620	2850	1155	/	1568	1205	31572	22957

Class1500 PN25.0MPa

DN	NPS	L			D	D_1	H_1	H_2	重量 Weight(Kg)	
		RF	BW	RJ					RF	BW
100	4	546	546	549	102	/	248	176	173	111
150×100	6×4	705	705	711	102	146	248	176	319	151
150	6	705	705	711	146	/	330	223	416	238
200×150	8×6	832	832	841	146	194	330	223	619	385
200	8	832	832	841	194	/	380	255	915	628
250×200	10×8	991	991	1000	194	241	380	255	1019	709
250	10	991	991	1000	241	/	420	315	1177	927
300×250	12×10	1130	1130	1146	241	289	420	315	1652	970
300	12	1130	1130	1146	289	/	465	368	1914	1078
350×300	14×12	1257	1257	1276	317	317	465	368	2215	12425
350	14	1257	1257	1276	317	/	500	415	2479	1500
400×350	16×14	1384	1384	1406	317	362	500	415	3033	1606
400	16	1384	1384	1406	362	/	572	448	3175	1737
450	18	1537	1537	1559	407	/	680	558	3753	3021
500	20	1664	1664	1686	457	/	717	594	5467	3089
600	24	1943	1943	1972	534	/	800	670	9586	5547

JINGGONG Valves
球 阀
耐磨球阀

结构图

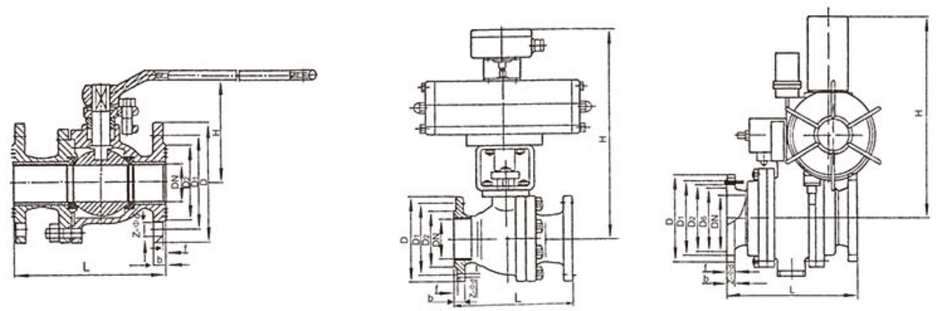

结构优势与特点

1、耐磨球阀是本厂按先进技术研制开发的新产品，它在普通球阀的基础上设计成全新型结构的球阀；
2、耐磨球阀适用于电厂、矿山、石油、化工等除灰排渣系统中含颗粒的管路上作启闭作用；
3、阀门与介质接触的部位分别嵌上进口耐磨材料，其耐冲蚀、耐磨功能远远高于一般球阀；
4、阀门的阀座密封采用独特的密封材料；
5、在全开或全闭时由于球体与阀座的接触可隔离介质的冲蚀，起到提高阀门的寿命；
6、阀门采用全通道设计，具有减少流体阻力的功能；
7、比铸石、陶瓷的阀门使用寿命增加一倍以上。

应用规范

A、设计制造按 GB12237 ANSI B16.34
B、法兰尺寸按 ANSI16.5 JB/T79 GB9112
C、检验与试验: API598 ZBJ16006

主要外形尺寸及连接尺寸 NMQ41(7)F、NMQ641(7)F、NMQ941(7)F

公称压力/MPa	公称通径/mm	L	f	D	D_1	D_2	Z-Φd	b	H	H(气动)
1.6	15	130	2	95	65	45	4-Φ14	14	78	225
	20	140	2	105	75	55	4-Φ14	14	84	227
	25	150	2	115	85	65	4-Φ14	14	95	233
	32	165	2	135	100	78	4-Φ18	16	150	259
	40	180	3	145	110	85	4-Φ18	16	150	267
	50	200	3	160	125	100	4-Φ18	16	190	278
	65	220	3	180	145	120	4-Φ18	18	195	363
	80	250	3	195	160	135	8-Φ18	20	215	383
	100	280	3	215	180	155	8-Φ18	20	250	552
	125	320	3	245	210	185	8-Φ18	22	285	576
	150	500	3	300	250	211	8-Φ26	28		
	200	560	3	375	320	284	12-Φ30	30		
	250	620	3	425	370	330	12-Φ30	32		
	300	690	4	485	430	389	16-Φ30	34		
	350	760	4	555	490	448	16-Φ33	38		
	400	820	4	620	550	503	16-Φ36	40		
	450	920	4	670	600	548	20-Φ36	42		

主要外形尺寸及连接尺寸

公称压力 (MPa)	公称通径 (mm)	L	f	D	D_1	D_2	Z-Φd	b	H	H (气动)
2.5	15	130	2	95	65	45	4-Φ14	16	103	225
	20	140	2	105	75	55	4-Φ14	16	112	228
	25	150	2	115	85	65	4-Φ14	16	123	233
	32	165	2	135	100	78	4-Φ18	18	150	259
	40	180	3	145	110	85	4-Φ18	18	156	267
	50	200	3	160	125	100	4-Φ18	20	172	278
	65	220	3	180	145	120	8-Φ18	22	197	363
	80	250	3	195	160	135	8-Φ18	22	222	383
	100	280	3	230	190	160	8-Φ23	24	253	552
	125	320	3	270	220	188	8-Φ25	28	286	575
	150	500	3	300	250	211	8-Φ26	28		
	200	560	3	375	320	284	12-Φ30	34		
	250	620	3	450	385	345	12-Φ33	38		
	300	690	4	515	450	409	16-Φ33	42		
	350	760	4	580	510	465	16-Φ36	46		
	400	820	4	660	585	535	16-Φ39	50		
	450	920	4	685	610	560	20-Φ39	50		
4.0	15	130	2	95	65	45	4-Φ14	16	82	225
	20	140	2	105	75	55	4-Φ14	16	100	227
	25	150	2	115	85	65	4-Φ14	16	104	233
	32	165	2	135	100	78	4-Φ18	18	134	259
	40	180	3	145	110	85	4-Φ18	18	140	267
	50	200	3	160	125	100	4-Φ18	20	155	349
	65	220	3	180	145	120	8-Φ18	22	180	363
	80	250	3	195	160	135	8-Φ18	22	200	383
	100	280	3	230	190	160	8-Φ23	24	222	552
	125	320	3	270	220	188	8-Φ25	28	236	575
	150	500	5	320	270	227	12-Φ22	37		
	200	560	5	380	330	281	12-Φ26	41		
	250	620	5	445	387	335	16-Φ30	48		
	300	690	5	520	451	392	16-Φ33	51		
	350	760	5	585	514	424	20-Φ33	54		
	400	820	5	650	571	481	20-Φ36	57		
	450	920	5	710	628	544	24-Φ36	60		
6.4	150	500	5	320	270	227	12-Φ22	37		
	200	560	5	380	330	281	12-Φ26	41		
	250	620	5	445	387	335	16-Φ30	48		
	300	690	5	520	451	392	16-Φ33	51		
	350	760	5	585	514	424	20-Φ33	54		
	400	820	5	650	571	481	20-Φ36	57		
	450	920	5	710	628	544	24-Φ36	60		