JINGGONG Valves
闸 阀
Z41H-16/25C、P、R Z941H-16/25C、P、R 中压法兰连接钢制闸阀

结构图

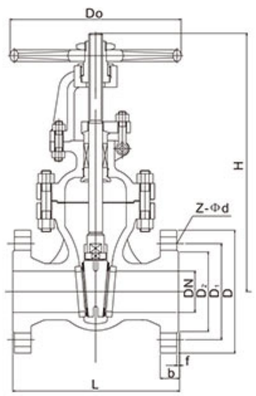

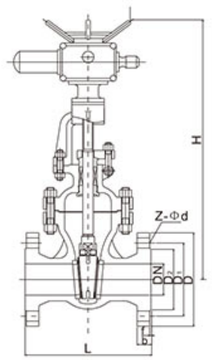

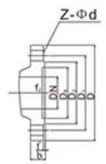

结构特点

1.符合国内外先进标准的要求，密封可靠，性能优良，造型美观。
2.闸板、阀座密封面采用铁基合金堆焊或司太立（stellite）钴基硬质合金堆焊而成，耐磨、耐高温，耐腐蚀，抗擦伤性能好、使用寿命长。
3.采用楔式弹性闸板结构，中大口径设置滚动轴承，开关灵活，启闭轻松。
4.阀杆经调质及表面氮化处理，有良好的抗腐蚀性，抗擦伤性和耐磨性。
5.可采用各种配管法兰标准及法兰密封面型式，满足各种工程需要及用户要求。
6.阀体材料品种齐全，填料、垫片可根据实际工况或用户要求合理选配，能适用于各种压力、温度及介质工况。

主要零件材料

零件名称	材料牌号					
阀 体	WCB	ZGCr5Mo	CF8	CF8M ZG1Cr18Ni9Ti	CF3	CF3M
阀 盖	WCB	12CrMoV ZGCr5Mo	304 CF8	316 CF8M	CF3	CF3M 316L
支 架	WCB	WCB	CF8	CF8M	CF3	CF3M
闸 板	WCB	ZGCr5Mo	CF8	CF8M	CF3	CF3M
阀 杆	2Cr13	25Cr2MoV	1Cr18Ni9Ti			
阀 座	25	304	304	304	304	304
垫片、垫环、密封环	包覆垫片、304、增强柔性石墨					
填料	增强柔性石墨					
阀杆螺母	ZCuAl10Fe3					

主要外形尺寸及连接尺寸

公称压力 PN(MPa)	公称通径 DN(mm)	主要外形尺寸及连接尺寸(mm)									
		L	D	D_1	D_2	b	f	Z-Φd	H 手动	H 电动	Do
1.6	15	130	95	65	45	16	2	4-Φ14	170		120
	20	150	105	75	55	16	2	4-Φ14	190		140
	25	160	115	85	65	16	2	4-Φ14	205		160
	32	180	135	100	78	18	2	4-Φ18	270		180
	40	200	145	110	85	18	3	4-Φ18	310	630	200
	50	250	160	125	100	18	3	4-Φ18	358	678	240
	65	265	180	145	120	18	3	4-Φ18	373	693	240
	80	280	195	160	135	20	3	8-Φ18	435	755	280
	100	300	215	180	155	20	3	8-Φ18	500	820	300
	125	325	245	210	185	22	3	8-Φ18	614	934	320
	150	350	280	240	210	24	3	8-Φ23	674	994	360
	200	400	335	295	265	26	3	12-Φ23	818	1138	400
	250	450	405	355	320	30	3	12-Φ25	969	1409	450
	300	500	460	410	375	30	4	12-Φ25	1145	1588	560
	350	550	520	470	435	34	4	16-Φ25	1280	1755	640
	400	600	580	525	485	36	4	16-Φ30	1452	1902	640
	450	650	640	585	545	40	4	20-Φ30	1541	2141	720
	500	700	705	650	608	44	4	20-Φ34	1676	2276	720
	600	800	840	770	718	48	5	20-Φ41	1874	2474	800
	700	900	910	840	788	50	5	24-Φ41		3046	
	800	1000	1020	950	898	52	5	24-Φ41		3250	
	900	1100	1120	1050	998	54	5	28-Φ41		3509	
	1000	1200	1255	1170	1110	56	5	28-Φ48		3873	
2.5	15	130	95	65	45	16	2	4-Φ14	170		
	20	150	105	75	55	16	2	4-Φ14	190		
	25	160	115	85	65	16	2	4-Φ14	205		
	32	180	135	100	78	18	2	4-Φ18	270		
	40	200	145	110	85	18	3	4-Φ18	310	630	
	50	250	160	125	100	20	3	4-Φ18	358	678	
	65	265	180	145	120	22	3	8-Φ18	373	693	
	80	280	195	160	135	22	3	8-Φ18	435	755	
	100	300	230	190	160	24	3	8-Φ23	500	820	
	125	325	270	220	188	28	3	8-Φ25	614	934	
	150	350	300	250	218	30	3	8-Φ25	674	994	
	200	400	360	310	278	34	3	12-Φ25	818	1138	
	250	450	425	370	332	36	3	12-Φ30	969	1409	
	300	500	485	430	390	40	4	16-Φ30	1145	1588	
	350	550	550	490	448	44	4	16-Φ34	1280	1750	
	400	600	610	550	505	48	4	16-Φ34	1452	1902	
	450	650	660	600	555	50	4	20-Φ34	1541	2141	
	500	700	730	660	610	52	4	20-Φ41	1676	2276	
	600	800	840	770	718	56	5	20-Φ41	1874	2474	
	700	900	955	875	815	60	5	20-Φ41		3046	
	800	1000	1070	990	930	64	5	24-Φ48		3250	
	900	1100	1108	1090	1025	66	5	28-Φ54		3509	
	1000	1200	1305	1210	1140	68	5	28-Φ54		3873	

闸 阀

Z41H/Y-40/64C、P、R　Z941H/Y-40/64C、P、R 中压法兰连接钢制闸阀

闸 阀

Z41H/Y-160/200/250C、P、R　Z941H/Y-160/200/250C、P、R 高压法兰连接钢制闸阀

主要外形尺寸及连接尺寸

公称压力 PN(MPa)	公称通径 DN(mm)	主要外形尺寸及连接尺寸(mm)											
		L	D	D_1	D_2	D_6	b	f	f_2	Z-Φd	H 手动	H 电动	Do
4.0	15	130	95	65	45	40	16	2	4	4-Φ14	135		120
	20	150	105	75	55	51	16	2	4	4-Φ14	190		140
	25	160	115	85	65	58	16	2	4	4-Φ14	205		160
	32	180	135	100	78	66	18	2	4	4-Φ18	270		180
	40	200	145	110	85	76	18	3	4	4-Φ18	310	630	200
	50	250	160	125	100	88	20	3	4	4-Φ18	371	691	280
	65	280	180	145	120	110	22	3	4	8-Φ18	391	711	280
	80	310	195	160	135	121	22	3	4	8-Φ18	455	775	320
	100	350	230	190	160	150	24	3	4.5	8-Φ23	551	871	360
	125	400	270	220	188	176	28	3	4.5	8-Φ25	628	948	400
	150	450	300	250	218	204	30	3	4.5	8-Φ25	708	1028	400
	200	550	375	320	282	260	38	3	4.5	12-Φ30	885	1325	450
	250	650	445	385	345	313	42	3	4.5	12-Φ34	906	1400	560
	300	750	510	450	408	364	46	4	4.5	16-Φ34	1203	1653	640
	350	850	570	510	465	422	52	4	5	16-Φ34	1341	1791	640
	400	950	655	585	535	474	58	4	5	16-Φ41	1492	2092	720
	500	1150	755	670	612	576	62	4	5	20-Φ48		2465	
	600	1350	890	795	730	678	62	5	6	20-Φ54			
	700	1450	955	900	835	768	68	5	6	24-Φ54			
	800	1650	1135	1030	960	876	76	5	6	24-Φ58			
6.4	15	170	105	75	55	41	18	2	4	4-Φ14	140		100
	20	190	125	90	68	51	20	2	4	4-Φ18	140		100
	25	210	135	100	78	58	22	2	4	4-Φ18	215		180
	32	230	150	110	82	66	24	2	4	4-Φ23	270		180
	40	240	165	125	95	76	24	3	4	4-Φ23	345	665	200
	50	250	175	135	105	88	26	3	4	4-Φ23	470	790	200
	65	280	200	160	130	110	28	3	4	8-Φ23	520	840	250
	80	310	210	170	140	121	30	3	4.5	8-Φ23	570	890	300
	100	350	250	200	168	150	32	3	4.5	8-Φ25	700	1020	300
	125	400	295	240	202	176	36	3	4.5	8-Φ30	780	1100	350
	150	450	340	280	240	204	38	3	4.5	8-Φ34	850	1290	350
	200	550	405	345	300	260	44	3	4.5	12-Φ34	1035	1475	400
	250	650	470	400	352	313	48	3	4.5	12-Φ41	1050	1500	560
	300	750	530	460	412	364	54	4	4.5	16-Φ41	1470	1820	640
	350	850	595	525	475	422	60	4	5	16-Φ36		2216	
	400	950	670	585	525	474	66	4	5	16-Φ48		2838	
	500	1150	800	705	640	576	70	4	5	20-Φ54		3320	
	600	1350	930	820	750	578	76	5	5	20-Φ58		3684	

结构图

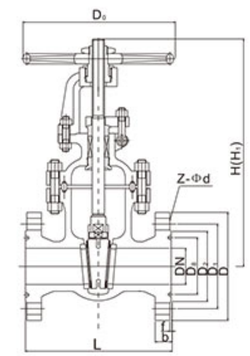

中法兰

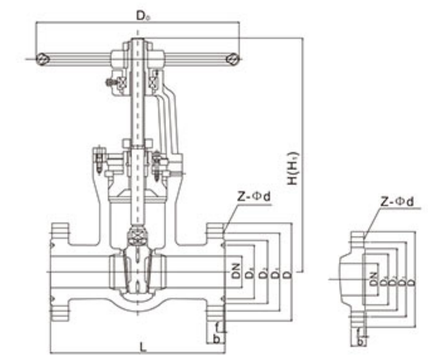

自密封

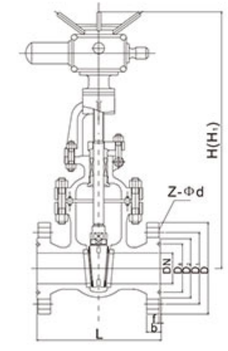

中法兰

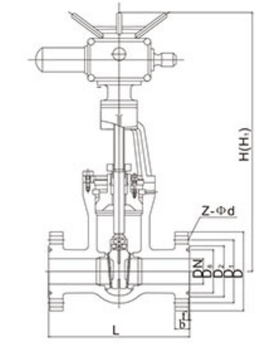

自密封

结构特点

1.符合国内外先进标准的要求，密封可靠，性能优良，造型美观。

2.闸板与阀座密封面采用司太立（stellite）钴基硬质合金堆焊而成，耐磨、耐高温、耐腐蚀、抗擦伤性能好、使用寿命长。

3.阀杆经调质及表面氮化处理，有良好的抗腐蚀性和抗擦伤性。

4.采用楔式弹性闸板结构，中大口径设置推力轴承，摩擦力小、启闭轻松。

5.可采用各种配管法兰标准及法兰密封面型式，满足各种工程需要及用户要求。

主要零件材料

零件名称	材料牌号			
阀 体	WCB	A105	Cr5Mo	ZG1Cr18Ni9Ti
阀 盖	WCB	A105	Cr5Mo	ZG1Cr18Ni9Ti
支 架	WCB	A105	Cr5Mo	ZG1Cr18Ni9Ti
闸 板	WCB	25	Cr5Mo	ZG1Cr18Ni9Ti
阀 杆	2Cr13	2Cr13	25Cr2MoV、38CrMoAlA	1Cr18Ni9Ti
阀 座	25	25	304	304
密封环	304、增强柔性石墨			
填 料	增强柔性石墨			
阀杆螺母	ZCuAFe3			

主要外形尺寸及连接尺寸

公称压力 PN (MPa)	公称通径 DN (mm)	主要外形尺寸及连接尺寸(mm)										
		L	D	D_1	D_2	D_6	D_8	b	Z-Φd	H		Do
										手动	电动	
10.0	15	170	105	75	55	35	40	20	4-Φ14	140		120
	20	190	125	90	68	45	51	22	4-Φ18	140		120
	25	210	135	100	78	50	58	24	4-Φ18	310		
	32	230	150	110	82	65	66	24	4-Φ23	320		
	40	240	165	125	95	75	76	26	4-Φ23	360	680	
	50	250	195	145	112	85	88	28	4-Φ25	490	810	360
	65	280	220	170	138	110	110	32	8-Φ25	540	860	400
	80	310	230	180	148	115	121	34	8-Φ25	572	892	400
	100	350	265	210	172	145	150	38	8-Φ30	573	1013	400
	125	400	310	250	210	175	176	42	8-Φ34	744	1184	560
	150	450	350	290	250	205	204	46	12-Φ34	800	1250	560
	200	550	430	360	312	265	260	54	12-Φ41	800	1250	560
	250	650	500	430	382	320	313	60	12-Φ41	1050	1650	
	300	750	585	500	442	375	364	70	16-Φ48	1200	1800	
	350	850	655	560	498	420	422	76	16-Φ54		2030	
	400	950	715	620	558	480	474	80	16-Φ54		2250	
	500	1150	815	724	635	584	576	89	24-Φ54			

主要外形尺寸及连接尺寸

公称压力 PN (MPa)	公称通径 DN (mm)	主要外形尺寸及连接尺寸(mm)										
		L	D	D_1	D_2	D_6	D_8	b	Z-Φd	H		Do
										手动	电动	
16.0	15	170	110	75	52	35	40	24	4-Φ18	230		200
	20	190	130	90	62	45	51	26	4-Φ23	260		200
	25	210	140	100	72	50	58	28	4-Φ23	280		280
	32	230	165	115	85	65	66	30	4-Φ25	312		320
	40	260	175	125	92	75	76	32	4-Φ27	350	670	320
	50	300	215	165	132	95	88	36	8-Φ25	512	832	360
	65	340	245	190	152	110	110	44	8-Φ30	560	880	360
	80	390	260	205	168	130	121	46	8-Φ30	585	905	400
	100	450	300	240	200	160	150	48	8-Φ34	631	1071	450
	125	525	355	285	238	190	176	60	8-Φ41	723	1163	560
	150	600	390	318	270	205	204	66	12-Φ41	820	1170	640
	200	750	480	400	345	275	260	78	12-Φ48	990	1440	720
	250	838	580	485	425	330	313	88	12-Φ54			
	300	965	665	570	510	380	364	100	16-Φ54			
20.0 25.0	50	350	210	160	128	95	70	40	8-Φ25	493	813	360
	65	410	260	203	165	110	97	48	8-Φ30	535	855	400
	80	470	290	230	190	160	116	54	8-Φ34	576	1016	400
	100	550	360	292	245	190	138	66	8-Φ41	659	1099	560
	125	650	385	318	270	205	170	76	12-Φ41	710	1160	560
	150	750	440	360	305	240	190	82	12-Φ48	790	1240	600
	200	832	535	440	380	305	245	92	12-Φ54			
	250	991	670	572	508	380	319	110	16-Φ58			

JINGGONG Valves
闸 阀
Z41F46(F4\F3\F2)-6～25c、P、R、PL、RL衬氟闸阀

结构图

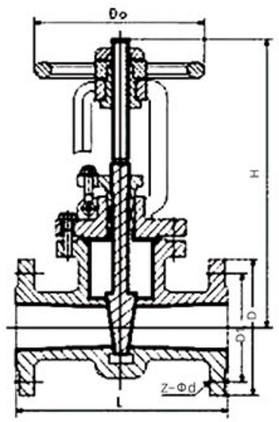

主要零件材料表

序号	零件名称	铸钢	不锈耐酸铸钢		超低碳不锈耐酸铸阀	
		C	P	R	P_L	R_L
1	阀体/端盖/闸板	WCB	CF8	CF8M	CF3	CF3M
2	阀杆	2Cr13	304	316	304L	316L
3	衬里 / 阀座	PTFE（F_4）、PCTFE（F_3）、FEP（F_{46}）、PFA（可溶性$_4$）				
4	填料 / 压盖	WCB	CF8	CF8M	CF3	CF3M
5	填料	PTFE（F_4）				
6	活节螺栓	35	1Cr17Ni2		1Cr17Ni2	
7	阀杆螺母	ZCuAl10Fe3				
8	紧固螺母	45	1Cr17Ni2		1Cr18Ni9Ti	
9	螺母		0Cr18Ni9		0Cr18Ni9	
10	手轮	WCB				

主要外形尺寸及连接尺寸表

PN0.6MPa

DN	NPS	L	D	D1	D2	f	b	Z-Φd	D_0	H
15	1/2	130	80	55	40	2	12	4-Φ12	100	120
20	3/4	150	90	65	50	2	14	4-Φ12	120	140
25	1	160	100	75	60	2	14	4-Φ12	130	150
32	1¼	180	120	90	70	2	16	4-Φ14	156	185
40	1¼	240	130	100	80	3	16	4-Φ14	165	205
50	2	250	140	110	90	3	16	4-Φ14	350	400
65	2¼	270	160	130	110	3	16	4-Φ14	370	435
80	3	280	185	150	125	3	18	4-Φ18	430	510
100	4	300	205	170	145	3	18	4-Φ18	495	595
125	5	325	235	200	175	3	20	8-Φ18	610	735
150	6	350	260	225	200	3	20	8-Φ18	670	820
200	8	400	315	280	255	3	22	8-Φ18	815	1015
250	10	450	370	335	310	3	24	12-Φ18	965	1215
300	12	500	435	395	362	4	24	12-Φ23	1140	1440
350	14	550	485	445	412	4	26	12-Φ23	1275	1625
400	16	600	535	495	462	4	28	16-Φ23	1445	1845
450	18	650	590	550	518	4	28	16-Φ23	1530	1980
500	20	700	640	600	568	4	30	16-Φ23	1725	2225

PN1.0MPa

DN	NPS	L	D	D_1	D_2	f	b	Z-Φd	D_0	H
15	1/2	130	95	65	45	2	14	4-Φ14	100	125
20	3/4	150	105	75	55	2	16	4-Φ14	100	140
25	1	160	115	85	65	2	16	4-Φ14	120	155
32	1¼	180	135	100	78	2	18	4-Φ18	120	185
40	1¼	240	145	110	85	3	18	4-Φ18	160	210
50	2	250	160	125	100	3	20	4-Φ18	160	410
65	2¼	270	180	145	120	3	20	4-Φ18	180	440
80	3	280	195	160	135	3	22	4-Φ18	180	515
100	4	300	215	180	155	3	22	8-Φ18	220	600
125	5	325	245	210	185	3	24	8-Φ18	220	740
150	6	350	280	240	210	3	24	8-Φ23	240	825
200	8	400	335	295	265	3	26	8-Φ23	280	1020
250	10	450	390	350	320	3	28	12-Φ23	320	1220
300	12	500	440	400	368	4	28	12-Φ23	320	1445
350	14	550	500	460	428	4	30	16-Φ23	360	1630
400	16	600	565	515	482	4	32	16-Φ25	400	1850
450	18	650	615	565	532	4	32	20-Φ25	500	1988
500	20	700	670	620	585	4	34	20-Φ25	500	2230

PN1.6MPa

DN	NPS	L	D	D_1	D_2	f	b	Z-Φd	D_0	H
15	1/2	130	95	65	45	2	14	4-Φ14	120	130
20	3/4	150	105	75	55	2	16	4-Φ14	120	140
25	1	160	115	85	65	2	16	4-Φ14	120	160
32	1¼	180	135	100	78	2	18	4-Φ18	160	190
40	1¼	240	145	110	85	3	18	4-Φ18	160	220
50	2	250	160	125	100	3	20	4-Φ18	160	410
65	2¼	270	180	145	120	3	20	4-Φ18	180	440
80	3	280	195	160	135	3	22	8-Φ18	180	520
100	4	300	215	180	155	3	24	8-Φ18	240	600
125	5	325	245	210	185	3	26	8-Φ18	240	740
150	6	350	280	240	210	3	28	8-Φ23	280	830
200	8	400	335	295	265	3	30	12-Φ23	280	1020
250	10	450	405	355	320	3	32	12-Φ25	320	1230
300	12	500	460	410	375	3	34	12-Φ25	320	1450
350	14	550	520	470	435	4	38	16-Φ25	400	1635
400	16	600	580	525	485	4	40	16-Φ30	400	1855
450	18	650	640	585	545	4	44	20-Φ30	500	1990
500	20	700	705	650	608	4	46	20-Φ34	500	2235

PN2.5MPa

DN	NPS	L	D	D_1	D_2	f	b	Z-Φd	D_0	H
15	1/2	130	95	65	45	2	16	4-Φ14	120	130
20	3/4	150	105	75	55	2	16	4-Φ14	120	140
25	1	160	115	85	65	2	16	4-Φ14	160	160
32	1¼	180	135	100	78	2	18	4-Φ18	160	190
40	1¼	240	145	110	85	3	18	4-Φ18	180	220
50	2	250	160	125	100	3	20	4-Φ18	180	410
65	2¼	270	180	145	120	3	22	8-Φ18	240	440
80	3	280	195	160	135	3	22	8-Φ18	240	520
100	4	300	230	190	160	3	24	8-Φ23	280	600
125	5	325	270	220	188	3	28	8-Φ25	280	740
150	6	350	300	250	218	3	30	8-Φ25	320	830
200	8	400	360	310	278	3	34	12-Φ25	320	1020
250	10	450	425	270	332	3	36	12-Φ30	400	1230
300	12	500	485	430	390	4	40	16-Φ30	400	1450

JINGGONG Valves
闸 阀
Z(4、5、6、7、9)43W（F、Y、D、H）-16、160c、P、R、I、V平板闸阀

结构图

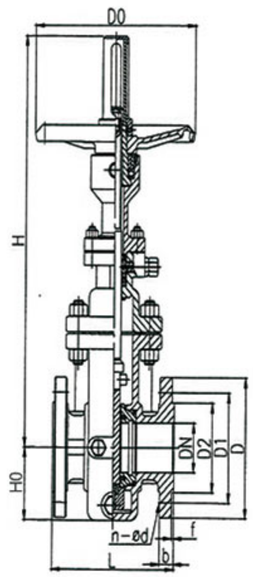

PN1.6~2.5MPa

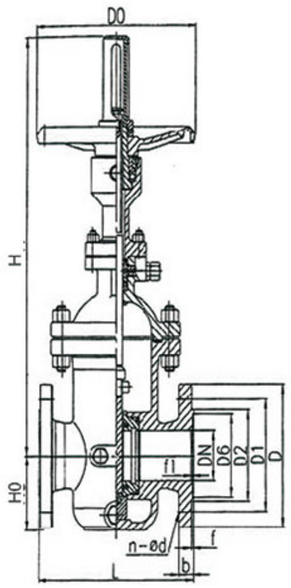

PN4.0~16.0MPa

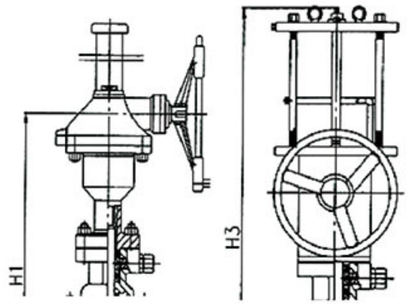

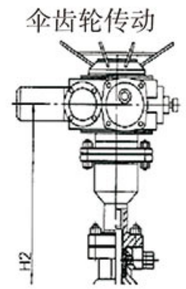

伞齿轮传动

电动

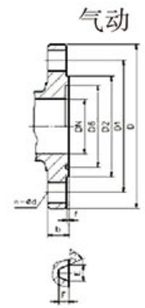

气动

PN4.0~16.0法兰

产品特点

1、阀体为铸造和焊接两种结构。
2、阀座采用O形密封圈密封和施加预紧力的浮动阀座结构，使阀门进出口双向密封，并且该结构力矩仅为普通阀门的1/2，能达到轻松开、关阀门。根据用户的使用工况，采用适当的材质和相应的处理方法，以保证阀座浮动的灵活性和可靠性。
3、金属对金属的阀门，阀体外部设有注油脂结构，油脂通过注脂器进入阀门阀座密封面，使阀门达到零泄漏。阀座采用密封面上镶嵌PTFE，具有PTFE对金属和金属对金属双重密封，PTFE密封面具有清除脏物的作用。
4、带导流孔阀门的闸板，无论是全开或是全关始终与密封面吻合，密封面得到保护不受介质直接冲刷，从而延长使用寿命。
5、阀门在全开时，通道平滑为直线，流阻系数极小，无压力损失，可通球清扫管线。
6、本阀门采用带自密封能力填料结构，无需经常调节，开、关极为轻便，且密封性可靠，填料函处设有辅助密封油脂注入结构，密封性能绝对可靠，真正达到零泄漏，解决了通用阀门填料处最容易处漏的弊病。
7、阀门关闭时能自动卸掉内腔高压，保证使用安全。
8、全封闭结构，防护性能好，可适应全天候要求。
9、阀门设有指示杆或观察窗以显示阀门的启闭情况。

主要零件材料表

零件名称	材料			
	普通型		抗硫型	
	GB	ASTM	GB	ASTM
阀体	WCB	WCB	WCB	WCB
阀盖	WCB	WCB	WCB	WCB
闸板	16Mn+Zn	A105+ENP	1Cr18Ni9	304
阀座	16Mn+PTFE	A105+PTFE	1Cr18Ni9+PTFE	304+PTFE
O 形圈	NBR	NBR	FPM	FPM
阀杆	2Cr13	420	1Cr18Ni9	304
填料座	2Cr13	420	1Cr18Ni9	304
支架	WCB	WCB	WCB	WCB
阀杆螺母	ZQAL9-4	C95500	ZQAL9-4	C95500
手轮	KTH330-08	A536-60-40-18	KTH330-08	A536-60- 40-18

注：阀门主要零部件材料根据实际工况条件或用户特殊要求设计选用。

主要外形尺寸及连接尺寸

PN1.6MPa

DN	NPS	L	D	D_1	D_2	b	f	n-Φd	H ≈	H_1 ≈	H_2 ≈	H_3 ≈	Do	齿轮装置型号 Gear	电动装置型号 electric actuator	Ho(diversionhole) 流孔无导 No	Ho(diversionhole) 有导流孔 Yes
50	2	178	160	125	100	16	3	4-Φ18	450			430	250			85	122
65	2 1/2	190	180	145	120	18	3	4-Φ18	550			560	300			91	154
80	3	203	195	160	135	20	3	8-φ18	610			630	300			109	169
100	4	229	215	180	155	20	3	8-Φ18	700	650	790	720	300	BA-0	SMC-04	121	193
150	6	267	280	240	210	24	3	8-Φ23	895	800	920	920	350	BA-0	SMC-03	178	283
200	8	292	335	295	265	26	3	12-Φ23	1130	960	1120	1160	350	BA-0	SMC-03	211	352
250	10	330	405	355	320	30	3	12-Φ26	1290	1080	1250	1380	400	BA-0	SMC-03	215	440
300	12	356	460	410	375	30	4	12-Φ26	1480	1200	1400	1550	450	BA-0	SMC-00	245	514
350	14	381	520	470	435	34	4	16-Φ26	1660	1350	1550	1750	500	BA-1	SMC-00	280	602
400	16	406	580	525	485	36	4	16-Φ30	1850	1500	1620	2000	500	BA-1	SMC-00	310	678
450	18	432	640	585	545	40	4	20-Φ30	2080	1680	1830	2250	600	BA-1	SMC-0	346	785
500	20	457	705	650	608	44	4	20-Φ34	2300	1850	1980	2450	700	BA-1	SMC-0	363	855
600	24	508	840	770	718	48	5	20-Φ36	2680	2120	2300	2900	800	BA-2	SMC-1	442	1045
700	28	610	910	840	788	50	5	24-Φ36	3080	2450	2600	3350	800	BA-2	SMC-1	505	1190
800	32	660	1025	950	898	52	5	28-φ41	3491	2800	2980		1000	BA-2	SMC-1	560	1350
900	36	711	1125	1050	998	54	5	28-Φ41	3897	3080	3200		1000	BA-3	SMC-2	610	1510
1000	40	811	1255	1170	1110	56	5	28-φ42	4317	3400	3600		1200	BA-3	SMC-2	715	1715
1200	48	1015	1485	1390	1325	58	5	32-Φ48	4910	4750				BA-3			

JINGGONG Valves
闸 阀
Z(4、5、6、7、9)43W（F、Y、D、H）-16 160c、P、R、I、V平板闸阀

PN2.5MPa

DN	NPS	L	D	D_1	D_2	b	f	n-Φd	H ≈	H_1 ≈	H_2 ≈	H_3≈	Do	齿轮装置型号 Gear	电动装置型号 electric actuator	Ho(diversionhole) 流孔无导 No	Ho(diversionhole) 有导流孔 Yes
50	2	178	160	125	100	20	3	4-Φ18	450			430	250			85	122
65	$2^1/2$	190	180	145	120	22	3	8-Φ18	550			560	300			91	154
80	3	203	195	160	135	22	3	8-Φ18	610			630	300			109	169
100	4	229	230	190	160	24	3	8-Φ18	700	650	790	720	300	BA-0	SMC-04	121	193
150	6	267	300	250	218	30	3	8-Φ23	895	800	920	920	350	BA-0	SMC-03	178	283
200	8	292	360	310	278	34	3	8-Φ26	1130	960	1120	1160	350	BA-0	SMC-03	211	352
250	10	330	425	370	332	36	3	12-Φ26	1290	1080	1250	1380	400	BA-0	SMC-03	215	440
300	12	356	485	430	390	40	4	12-Φ30	1480	1200	1400	1550	450	BA-0	SMC-00	245	514
350	14	381	550	490	448	44	4	16-Φ30	1660	1350	1550	1750	500	BA-1	SMC-00	280	602
400	16	406	610	550	505	48	4	16-Φ34	1850	1500	1620	2000	500	BA-1	SMC-00	310	678
450	18	432	660	600	555	50	4	16-Φ36	2080	1680	1830	2250	600	BA-1	SMC-0	346	785
500	20	457	730	660	610	52	4	20-Φ36	2300	1850	1980	2450	700	BA-1	SMC-0	363	855
600	24	508	840	770	718	56	5	20-Φ41	2680	2120	2300	2900	800	BA-2	SMC-1	442	1045
700	28	610	955	875	815	60	5	24-Φ42	3080	2450	2600	3350	800	BA-2	SMC-1	505	1190
800	32	660	1085	990	930	64	5	24-Φ48	3491	2800	2980		1000	BA-2	SMC-1	560	1350
900	36	711	1180	1090	1025	66	5	24-Φ48	3897	3080	3200		1000	BA-3	SMC-2	610	1510
1000	40	811	1320	1210	1140	68	5	28-Φ58	4317	3400	3600		1200	BA-3	SMC-2	715	1715
1200	48	1015	1525	1420	1350	72	5	32-Φ58	4910	4750				BA-3			

PN4.0MPa

DN	NPS	L	D	D_1	D_2	b	f	n-Φd	H ≈	H_1 ≈	H_2 ≈	H_3 ≈	Do	齿轮装置型号 Gear	电动装置型号 electric actuator	Ho(diversionhole) 流孔无导 No	Ho(diversionhole) 有导流孔 Yes
50	2	216	160	125	100	20	3	4-Φ18	450			435	250			100	137
65	$2^1/2$	241	180	145	120	22	3	8-Φ18	555			565	300			106	169
80	3	282	195	160	135	22	3	8-Φ18	615			635	300			124	184
100	4	305	230	190	160	24	3	8-Φ22	710	770	790	730	300	BA-0	SMC-04	146	218
150	6	403	300	250	218	30	3	8-Φ26	900	965	960	925	350	BA-0	SMC-03	206	311
200	8	419	375	320	282	38	3	12-Φ30	1135	1200	1120	1165	350	BA-0	SMC-00	241	382
250	10	457	445	385	345	42	3	12-Φ34	1401	1360	1240	1450	400	BA-0	SMC-00	251	476
300	12	502	510	450	408	46	4	16-Φ34	1580	1560	1400	1620	450	BA-1	SMC-0	281	545
350	14	762	570	510	465	52	4	16-Φ36		1740	1580	1900		BA-1	SMC-0	325	645
400	16	838	655	585	535	58	4	16-Φ41		1930	1640	2100		BA-1	SMC-0	360	728
450	18	914	680	610	560	60	4	20-Φ41		2160	1840	2320		BA-1	SMC-1	400	800
500	20	991	755	670	612	62	4	20-Φ42		2420	2050	2510		BA-2	SMC-1	430	930
600	24	1143	890	795	730	62	5	20-Φ48		2800	2310	2980		BA-2	SMC-1	497	1100
700	28	1346	995	900	835	68	5	24-Φ48		3200	2680			BA-2	SMC-2	560	1260
800	32	1524	1035	1030	960	76	5	24-Φ58		3640	3020			BA-2	SMC-2	620	1420

PN6.4MPa

DN	NPS	L	D	D_1	D_2	D_6	b	f	f_1	n-Φd	H ≈	H_1 ≈	H_2 ≈	H_3 ≈	Do	齿轮装置型号 Gear	电动装置型号 electric actuator	Ho(diversionhole) 流孔无导 No	Ho(diversionhole) 有导流孔 Yes
50	2	292	175	135	105	88	26	3	4	4-Φ23	458	505	560	535	320	BA-0	SMC-04	108	158
65	$2^1/2$	330	200	160	130	110	28	3	4	8-Φ23	555	560	610	565	300	BA-0	SMC-04	125	190
80	3	356	210	170	140	121	30	3	4	8-Φ26	615	610	650	635	350	BA-0	SMC-03	145	225
100	4	406	250	200	168	150	32	3	4.5	8-Φ34	710	770	790	730	350	BA-0	SMC-03	165	255
150	6	495	340	280	240	204	38	3	4.5	12-Φ36	900	965	950	925	400	BA-0	SMC- 000	220	330
200	8	597	405	345	300	260	44	3	4.5	12-Φ36	1135	1200	1100	1165	500	BA-0	SMC-00	280	410
250	10	673	470	400	352	313	48	3	4.5	16-Φ36	1401	1370	1280	1450	500	BA-1	SMC-0	330	490
300	12	762	530	460	412	364	54	4	4.5	12-Φ26	1580	1560	1390	1620	600	BA-1	SMC-00	380	570
350	14	826	595	525	475	422	60	4	5	16-Φ41		1740	1570	1900		BA-1	SMC-1	430	650
400	16	902	670	585	525	474	66	4	5	16-Φ42		1970	1700	2100		BA-2	SMC-1	480	735
500	20	1054	800	705	640	576	70	4	5	20-Φ48		1740	1570	1900		BA-1	SMC-2	580	905
600	24	1232	930	820	750	676	76	5	6	20-Φ58		2800	2350			BA-2	SMC-2	670	1070

PN10.0MPa

DN	NPS	L	D	D_1	D_2	D_6	b	f	f_1	n-Φd	H ≈	H_1 ≈	H_2 ≈	H_3 ≈	Do	齿轮装置型号 Gear	电动装置型号 electric actuator SMC-04	Ho(diversionhole) 流孔无导 No	Ho(diversionhole) 有导流孔 Yes
50	2	292	195	145	112	88	28	3	4	4-Φ26	468	430	560	445	300	BA-0		108	158
65	$2^1/2$	330	220	170	138	110	32	3	4	8-Φ26	565	470	610	570	300	BA-0	SMC-04	125	190
80	3	356	230	180	148	121	34	3	4	8-Φ26	625	510	650	640	350	BA-0	SMC-03	145	225
100	4	432	265	210	172	150	38	3	4.5	8-Φ30	720	650	820	740	350	BA-0	SMC-03	165	255
150	6	559	350	290	250	204	46	3	4.5	12-Φ34	910	800	950	930	400	BA-0	SMC-00	220	330
200	8	660	430	360	312	260	54	3	4.5	12-Φ36	1145	960	1130	1170	500	BA-1	SMC-0	280	410
250	10	787	500	430	382	313	60	3	4.5	12-Φ41	1411	1090	1280	1460	500	BA-1	SMC-0	330	490
300	12	838	585	500	442	364	70	4	5	16-Φ42	1590	1200	1410	1630	600	BA-1	SMC-10	380	570
350	14	889	655	560	498	422	76	4	5	16-Φ48		1350	1570			BA-2	SMC-1	430	650
400	16	991	715	620	558	474	80	4	5	16-Φ48		1540	1700			BA-2	SMC-1	480	735

PN16.0MPa

DN	NPS	L	D	D1	D2	D6	b	E	F	n-Φd	H ≈	H1 ≈	H2 ≈	H3 ≈	Do	齿轮装置型号 Gear	电动装置型号 electric actuator	Ho(diversionhole) 流孔无导 No	Ho(diversionhole) 有导流孔 Yes
50	2	388	215	165	132	95	36	12	8	8-Φ25	473	450	560	450	300	BA-0	SMC-03	108	158
65	$2^1/2$	419	246	190	152	110	44	12	8	8-Φ30	570	490	610	580	300	BA-0	SMC-03	125	190
80	3	381	260	205	168	130	40	12	8	8-Φ30	630	530	650	650	350	BA-0	SMC-00	145	225
100	4	457	300	240	200	160	48	12	8	8-Φ34	725	680	820	748	350	BA-0	SMC-00	165	255
150	6	610	390	218	270	205	66	14	10	12-Φ41	915	830	950	940	400	BA-1	SMC-0	220	330
200	8	737	460	400	345	275	78	17	11	12-Φ48	1150	1000	1130	1180	500	BA-1	SMC-0	280	410
250	10	638	580	485	426	330	88	17	11	12-Φ54	1416	1140	1280	1465	500	BA-1	SMC-1	330	490
300	12	965	666	570	510	380	100	23	14	16-Φ54	1595	1230	1410	1635	600	BA-2	SMC-1	380	570

闸 阀

Z(4、5、6、7、9)44W（F、Y、D、H）-16\25C、P、R、I、V

撑开式平行双平板闸阀

结构图

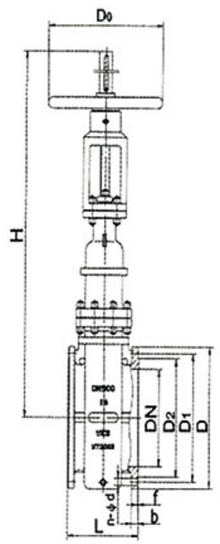

PN1.6~2.5MPa

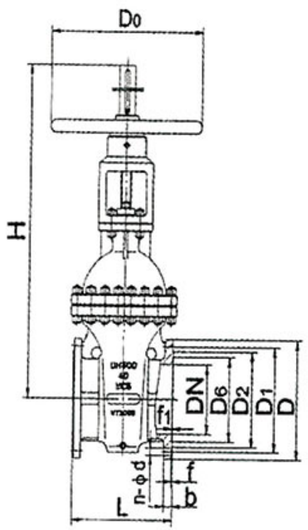

PN4.0~16.0MPa

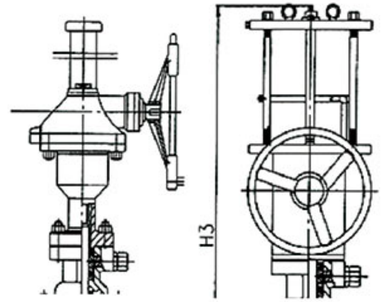

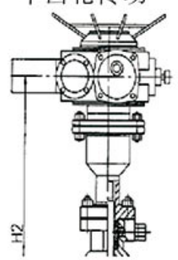

伞齿轮传动

电动

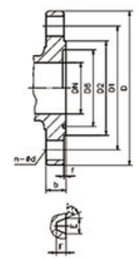

气动

PN4.0~16.0法兰

产品特点

1、新颖的闸板结构。
2、阀门在启闭过程中闸板与阀座之间没有摩擦，不会擦伤密封面，大大延长了阀门的使用寿命。
3、耐高温。本阀门采用硬密封，因此本阀门的适用温度可按用户的工艺美工艺美工况条件来选材。
4、精心设计的闸板结构，启闭时只需普通阀门一半的力矩。
5、根据使用工况需要增加中腔压力泄放装置。
6、全通径设计，流体阻力小并可以通球在线清扫。
7、阀门设有排污装置，可以在线对阀门进行排污清扫。
8、阀门进出口双面密封，安装方向不受限制。
9、设有行程指示机构，使阀门启闭状况一目了然。
10、传动方式多样化，手动、齿轮传动、气动、电动、液动等。

闸 阀

Z(4、5、6、7、9)44W（F、Y、D、H）-16\25C、P、R、I、V

撑开式平行双平板闸阀

主要零件材料表

零件名称	材 料				
	C	P	R	I	V
阀体、阀盖、闸板	WCB	CF8	CF8M	WC6	WC9
阀杆	2Cr13	304	316	15CrMo	20CrMo
阀体密封面	高铬锰不锈钢 HBS ≥ 250	STL	STL	STL	STL
闸板密封面	Cr13 型不锈钢 HBS ≥ 320	STL	STL	STL	STL
螺柱、螺母	45,35CrMoA	1Cr17Ni2	1Cr17Ni2	35CrMo	35CrMo
垫片	304/ 柔性石墨	PTFE	PTFE	304/ 柔性石墨	304/ 柔性石墨
填料	柔性石墨	PTFE	PTFE	柔性石墨	柔性石墨
阀杆螺母	ZCuAL10Fe3	ZCuAL10Fe3	ZCuAL10Fe3	ZCuAL10Fe3	ZCuAL10Fe3

注：阀门主要零部件材料根据实际工况条件或用户特殊要求设计选用。

主要外形尺寸及连接尺寸

PN1.6MPa

DN	NPS	L	D	D_1	D_2	b	f	n-Φd	H≈	H_1≈	H_2≈	H_3≈	Do	齿轮装置型号 Gear	电动装置型号 electric actuator
50	2	178	160	125	100	16	3	4-Φ18	440	405	450	790	240	BA-00	DZW10A
65	2½	190	180	145	120	18	3	4-Φ 18	530	480	525	820	240	BA-00	DZW10A
80	3	203	195	160	135	20	3	8-Φ18	610	540	590	910	280	BA-00	DZW15A
100	4	229	215	180	155	20	3	8-Φ18	705	590	646	1050	300	BA-00	DZW20A
150	6	267	280	240	210	24	3	8-Φ23	860	700	755	1240	350	BA-00	DZW20A
200	8	292	335	295	265	26	3	12-Φ23	1020	800	845	1520	400	BA-0	DZW30A
250	10	330	405	355	320	30	3	12-Φ26	1290	1030	1075	1700	450	BA-0	DZW30A
300	12	356	460	410	375	30	4	12-Φ26	1435	1090	1195	1930	500	BA-0	DZW45A
350	14	381	520	470	435	34	4	16-Φ26	1620	1220	1330	2160	560	BA-1	DZW90
400	16	406	580	525	485	36	4	16-Φ30	1835	1385	1490	2330	640	BA-1	DZW120
450	18	432	640	585	545	40	4	20-Φ30		1520	1625	2540		BA-1	DZW120
500	20	457	705	650	608	44	4	20-Φ34		1700	1850	2750		BA-1	DZW180
600	24	508	840	770	718	48	5	20-Φ36		1880	2010	3080		BA-2	DZW180
700	28	610	910	840	788	50	5	24-Φ36		2280	2480	3570		BA-2	DZW250
800	32	660	1020	950	898	52	5	24-Φ41		2380	2580			BA-2	DZW250
900	36	711	1120	1050	998	54	5	28-Φ41		2510	2630			BA-3	DZW500

闸 阀

Z(4、5、6、7、9)44W（F、Y、D、H）-16\25C、P、R、I、V

撑开式平行双平板闸阀

PN2.5MPa

DN	NPS	L	D	D_1	D_2	b	f	n-Φd	H≈	H_1≈	H_2≈	H_3≈	Do	齿轮装置型号 Gear	电动装置型号 electric actuator
50	2	178	160	125	100	20	3	4-Φ18	440	405	450	790	240	BA-00	DZW10A
65	2½	190	180	145	120	22	3	8-Φ18	530	480	525	820	240	BA-00	DZW10A
80	3	203	195	160	135	22	3	8-Φ18	610	540	590	910	280	BA-00	DZW15A
100	4	229	230	190	160	24	3	8-Φ23	705	590	646	1050	300	BA-00	DZW20A
150	6	267	300	250	218	30	3	8-Φ26	860	700	755	1240	350	BA-00	DZW20A
200	8	292	360	310	278	34	3	12-Φ26	1020	800	845	1520	400	BA-0	DZW30A
250	10	330	425	370	332	36	3	12-Φ30	1290	1030	1075	1700	450	BA-0	DZW30A
300	12	356	485	430	390	40	4	16-Φ30	1435	1090	1195	1930	500	BA-0	DZW45A
350	14	381	550	490	448	44	4	16-Φ34	1620	1220	1330	2160	560	BA-1	DZW90
400	16	406	610	550	505	48	4	16-Φ36	1835	1385	1490	2330	640	BA-1	DZW120
450	18	432	660	600	555	50	4	20-Φ36		1520	1625	2540		BA-1	DZW120
500	20	457	730	660	610	52	4	20-Φ36		1700	1850	2750		BA-2	DZW180
600	24	508	840	770	718	56	5	20-Φ41		1880	2010	3080		BA-2	DZW250
700	28	610	955	875	815	60	5	24-Φ42		2280	2480	3570		BA-2	DZW250
800	32	660	1070	990	930	64	5	24-Φ48		2380	2580			BA-2	DZW250
900	36	711	1180	1090	1025	66	5	28-Φ48		2510	2630			BA-3	DZW500

PN4.0MPa

DN	NPS	L	D	D_1	D_2	D_6	b	f	f_1	n-Φd	H≈	H_1≈	H_2≈	H_3≈	Do	齿轮装置型号 Gear	电动装置型号 electric actuator
50	2	216	160	125	100	88	20	3	4	4-Φ18	440	405	450	790	280	BA-00	DZW10A
65	2½	241	180	145	120	110	22	3	4	8-Φ18	530	480	525	820	300	BA-00	DZW15A
80	3	282	195	160	135	121	22	3	4	8-Φ18	610	540	590	910	350	BA-00	DZW15A
100	4	305	230	190	160	149	24	3	4.5	8-Φ23	705	590	646	1050	350	BA-00	DZW20A
150	6	403	300	250	218	204	30	3	4.5	8-Φ26	860	700	755	1240	400	BA-00	DZW30A
200	8	419	375	320	282	260	38	3	4.5	12-Φ26	1020	800	845	1520	450	BA-0	DZW30A
250	10	457	445	385	345	313	42	3	4.5	12-Φ30	1290	1030	1075	1700	500	BA-0	DZW45A
300	12	502	510	450	408	364	46	4	4.5	12-Φ34	1435	1090	1195	1930	560	BA-0	DZW60A
350	14	762	570	510	465	422	52	4	5	16-Φ34	1620	1220	1330	2160	640	BA-1	DZW90
400	16	838	655	585	535	474	58	4	5	16-Φ36	1835	1385	1490	2330	720	BA-1	DZW120
450	18	914	680	610	560	524	60	4	5	20-Φ41		1520	1625	2540		BA-2	DZW180
500	20	991	755	670	612	576	62	4	5	20-Φ42		1700	1850	2750		BA-2	DZW180
600	24	1143	890	795	730	676	62	5	6	20-Φ48		1880	2010	3080		BA-2	DZW250
700	1346	610	995	900	835	768	68	5	6	24-Φ48		2280	2480			BA-3	
800	1524	660	1135	1030	960	876	76	5	6	24-Φ58		2380	2580			BA-3	

闸 阀

Z(4、5、6、7、9)44W（F、Y、D、H）-16\25C、P、R、I、V

撑开式平行双平板闸阀

PN6.4MPa

DN	NPS	L	D	D_1	D_2	D_6	b	f	f_1	n-Φd	H≈	H_1≈	H_2≈	H_3≈	Do	齿轮装置型号 Gear	电动装置型号 electric actuator
50	2	292	175	135	105	88	26	3	4	4-Φ23	440	405	450	790	280	BA-00	DZW10A
65	2½	330	200	160	130	110	28	3	4	8-Φ23	530	480	525	820	300	BA-00	DZW15A
80	3	356	210	170	140	121	30	3	4	8-Φ23	610	540	590	910	350	BA-00	DZW20A
100	4	406	250	200	168	150	32	3	4.5	8-Φ26	705	590	646	1050	350	BA-00	DZW20A
150	6	495	340	280	240	204	38	3	4.5	8-Φ34	860	700	755	1240	400	BA-00	DZW30A
200	8	597	405	345	300	260	44	3	4.5	12-Φ36	1020	800	845	1520	450	BA-0	DZW60A
250	10	673	470	400	352	313	48	3	4.5	12-Φ36	1290	1030	1075	1700	500	BA-1	DZW90
300	12	762	530	460	412	364	54	4	4.5	16-Φ36	1435	1090	1195	1930	560	BA-1	DZW90
350	14	826	595	525	475	422	60	4	5	16-Φ41		1220	1330	2160	640	BA-1	DZW120
400	16	902	670	585	525	474	66	4	5	16-Φ42		1385	1490	2330		BA-2	DZW180
500	20	1054	800	705	640	576	70	4	5	20-Φ48		1700	1850	2750		BA-2	DZW250
600	24	1232	930	820	750	676	76	5	6	20-Φ58		1880	2010	3080		BA-2	DZW250

PN10.0MPa

DN	NPS	L	D	D_1	D_2	D_6	b	f	f_1	n-Φd	H≈	H_1≈	H_2≈	H_3≈	Do	齿轮装置型号 Gear	电动装置型号 electric actuator
50	2	292	195	145	105	88	28	3	4	4-Φ26	440	405	450	790	350	BA-00	DZW15A
65	2½	330	220	170	130	110	32	3	4	8-Φ26	530	525	525	820	400	BA-00	DZW20A
80	3	356	230	180	140	121	34	3	4	8-Φ26	610	590	590	910	450	BA-00	DZW20A
100	4	432	265	210	168	150	38	3	4.5	8-Φ30	705	646	646	1050	500	BA-00	DZW30A
150	6	559	350	290	240	204	46	3	4.5	12-Φ34	860	810	810	1240	560	BA-0	DZW60A
200	8	660	430	360	300	260	54	3	4.5	12-Φ36	1020	900	900	1520	640	BA-1	DZW90
250	10	787	500	430	352	313	60	3	4.5	12-Φ41		1085	1085	1700		BA-1	DZW120
300	12	838	585	500	412	364	70	4	4.5	16-Φ42		1275	1275	1930		BA-2	DZW180
350	14	889	655	560	475	422	76	4	5	16-Φ48		1380	1380	2160		BA-2	DZW180
400	16	991	715	620	525	474	80	4	5	16-Φ48		1540	1540	2230		BA-2	DZW250

PN16.0MPa

DN	NPS	L	D	D_1	D_2	D_6	b	E	F	n-Φd	H≈	H1≈	H_2≈	H_3≈	Do	齿轮装置型号 Gear	电动装置型号 electric actuator
50	2	368	215	165	132	95	36	12	8	5-Φ25	440	405	450	790	350	BA-00	DZW20A
65	2½	419	245	190	152	110	44	12	8	8-Φ30	530	480	525	820	400	BA-00	DZW20A
80	3	381	260	205	168	130	46	12	8	8-Φ30	610	540	590	910	450	BA-00	DZW30A
100	4	457	300	240	200	160	48	12	8	8-Φ34	705	590	646	1050	500	BA-00	DZW30A
150	6	610	390	318	270	205	66	14	10	12-Φ41	860	705	810	1240	560	BA-0	DZW60A
200	8	737	480	400	345	275	78	17	11	12-Φ48		810	900	1520		BA-1	DZW90
250	10	838	580	485	425	330	88	17	11	12-Φ54		1040	1085	1700		BA-1	DZW120
300	12	965	665	570	510	380	100	23	14	16-Φ54		1165	1275	1930		BA-2	DZW180

JINGGONG Valves
闸 阀
Z(4、5、6、7、9)44SC-16～160C、P、R、I、V撑开式双重密封平板闸阀

结构图

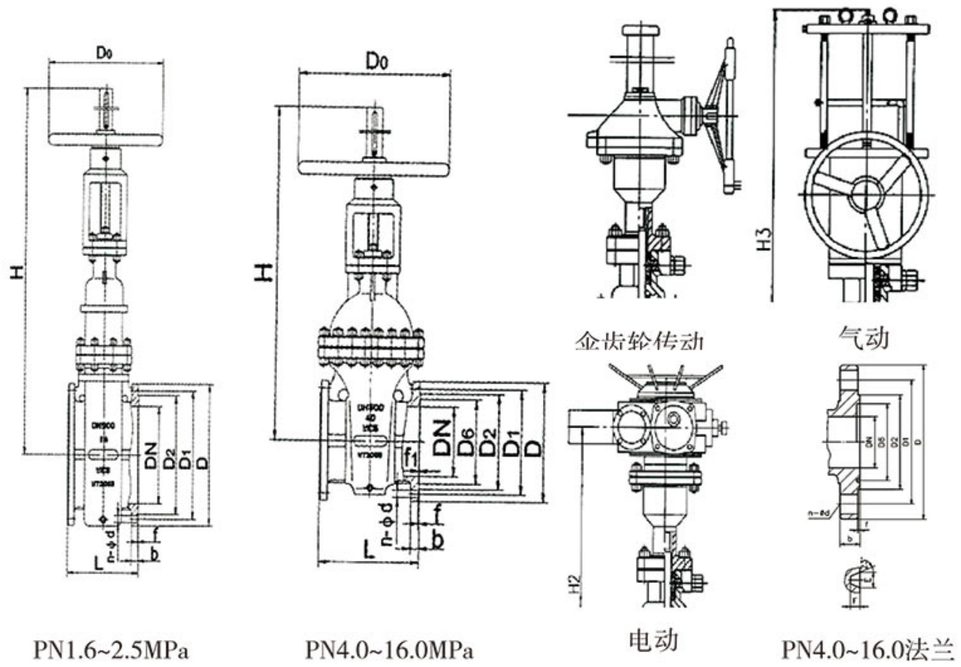

PN1.6~2.5MPa　　PN4.0~16.0MPa　　PN4.0~16.0法兰

产品特点

1、阀门在启闭过程中闸板与阀座之间没有摩擦，不会擦伤密封面，大大延长了阀门的使用寿命。
2、阀门关闭时，上、下楔块产生相互滑动，撑开两侧闸板压向阀座密封面。
3、阀门采用双重密封结构，在密封面上镶嵌增强复合材料，初始密封为增强复合材料对金属密封（第一次密封），继续关闭阀门，闸板迫使增强复合材料弹性压缩，闸板与阀座密封面形成金属对金属密封（第二次密封），大大提高了阀门密封的可靠性。
4、阀门具有防火性能。
5、精心设计的闸板结构，启闭时只需普通阀门一半的力矩。
6、根据使用工况需要增加中腔压力泄放装置。
7、全通径设计，流体阻力小并可以通球在线清扫。
8、阀门设有排污装置，可以在线对阀门进行排污清扫。
9、设有行程指示机构，使阀门启闭状况一目了然。
10、传动方式多样化，手动、齿轮传动、气动、电动、液动等。

主要零件材料表

零件名称	材料			
	普通型		抗硫型	
	GB	ASTM	GB	ASTM
阀体	WCB	WCB	WCB	WCB
阀盖	WCB	WCB	WCB	WCB
闸板	16Mn+Zn	A105+ENP	1Cr18Ni9	304
阀座	16Mn+PTFE	A105+PTFE	1Cr18Ni9+PTFE	304+PTFE
O形圈	NBR	NBR	FPM	FPM
阀杆	2Cr13	420	1Cr18Ni9	304

主要外形尺寸及连接尺寸

PN1.6MPa

DN	NPS	L	D	D_1	D_2	b	f	n-Φd	H ≈	H_1≈	H_2≈	H_3 ≈	Do	齿轮装置型号 Gear	电动装置型号 electric actuator
50	2	178	160	125	100	16	3	4-Φ18	440	405	450	790	240	BA-00	DZW10A
65	2½	190	180	145	120	18	3	4-Φ18	530	480	525	820	240	BA-00	DZW10A
80	3	203	195	160	135	20	3	8-Φ18	610	540	590	910	280	BA-00	DZW15A
100	4	229	215	180	155	20	3	8-Φ18	705	590	646	1050	300	BA-00	DZW20A
150	6	267	280	240	210	24	3	8-Φ23	860	700	755	1240	350	BA-00	DZW20A
200	8	292	335	295	265	26	3	8-Φ26	1020	800	845	1520	400	BA-0	DZW30A
250	10	330	405	355	320	30	3	12-Φ22	1290	1030	1075	1700	450	BA-0	DZW30A
300	12	356	460	410	375	30	4	12-Φ26	1435	1090	1195	1930	500	BA-0	DZW45A
350	14	381	520	470	435	34	4	12-Φ26	1620	1220	1330	2160	560	BA-1	DZW90
400	16	406	580	525	485	36	4	16-Φ26	1835	1385	1490	2330	640	BA-1	DZW120
450	18	432	640	585	545	40	4	16-Φ30		1520	1625	2540		BA-1	DZW120
500	20	457	705	650	608	44	4	20-Φ30		1700	1850	2750		BA-1	DZW180
600	24	508	840	770	718	48	5	20-Φ34		1880	2010	3080		BA-2	DZW180
700	28	610	910	840	788	50	5	20-Φ36		2280	2480	3570		BA-2	DZW250
800	32	660	1020	950	898	52	5	24-Φ41		2380	2580			BA-2	DZW250
900	36	711	1120	1050	998	54	5	28-Φ41		2510	2630			BA-3	DZW500
1000	40	811	1255	1170	1110	56	5	28-Φ42		2750	2870			BA-3	DZW500
1200	48	1015	1485	1390	1325	58	5	32-Φ48		3650	3850			BA-3	DZW500

JINGGONG Valves
闸 阀
Z(4、5、6、7、9)44SC-16～160C、P、R、I、V撑开式双重密封平板闸阀

PN2.5MPa

DN	NPS	L	D	D_1	D_2	b	f	n-Φd	H≈	H_1≈	H_2≈	H_3≈	Do	齿轮装置型号 Gear	电动装置型号 electric actuator
50	2	178	160	125	100	20	3	4-Φ18	440	405	450	790	240	BA-00	DZW10A
65	2½	190	180	145	120	22	3	8-Φ18	530	480	525	820	240	BA-00	DZW10A
80	3	203	195	160	135	22	3	8-Φ18	610	540	590	910	280	BA-00	DZW15A
100	4	229	230	190	160	24	3	8-Φ23	705	590	646	1050	300	BA-00	DZW20A
150	6	267	300	250	218	30	3	8-Φ26	860	700	755	1240	350	BA-00	DZW20A
200	8	292	360	310	278	34	3	12-Φ26	1020	800	845	1520	400	BA-0	DZW30A
250	10	330	425	370	332	36	3	12-Φ30	1290	1030	1075	1700	450	BA-0	DZW30A
300	12	356	485	430	390	40	4	16-Φ30	1435	1090	1195	1930	500	BA-0	DZW60A
350	14	381	550	490	448	44	4	16-Φ34	1620	1220	1330	2160	560	BA-1	DZW90
400	16	406	610	550	503	48	4	16-Φ36	1835	1385	1490	2330	640	BA-1	DZW120
450	18	432	660	600	555	50	4	20-Φ36		1520	1625	2540		BA-1	DZW120
500	20	457	730	660	610	52	4	20-Φ36		1700	1850	2750		BA-1	DZW180
600	24	508	840	770	718	56	5	20-Φ41		1880	2010	3080	800	BA-2	DZW250
700	28	610	955	875	815	60	5	24-Φ42		2880	2480	3570	800	BA-2	DZW250
800	32	660	1070	990	930	64	5	28-Φ48		2380	2580		1000	BA-2	DZW250
900	36	711	1180	1090	1025	66	5	28-Φ48		2510	2630		1000	BA-3	DZW500
1000	40	811	1350	1210	1140	68	5	28-Φ58		2750	2870		1200	BA-3	DZW500
1200	48	1015	1525	1420	1350	72	5	32-Φ58		3650	3850			BA-3	DZW500

PN4.0MPa

DN	NPS	L	D	D_1	D_2	D_6	b	f	f_1	n-Φd	H≈	H_1≈	H_2≈	H_3≈	Do	齿轮装置型号 Gear	电动装置型号 electric actuator
50	2	216	160	125	100	88	20	3	4	4-Φ18	440	405	450	790	280	BA-00	DZW10A
65	2½	241	180	145	120	110	22	3	4	8-Φ18	530	480	525	820	300	BA-00	DZW15A
80	3	282	195	160	135	121	22	3	4	8-Φ18	610	540	590	910	350	BA-00	DZW15A
100	4	305	230	190	160	149	24	3	4.5	8-Φ23	705	590	646	1050	350	BA-00	DZW20A
150	6	403	300	250	218	204	30	3	4.5	8-Φ26	860	700	755	1240	400	BA-00	DZW30A
200	8	419	375	320	282	260	38	3	4.5	12-Φ26	1020	800	845	1520	450	BA-0	DZW30A
250	10	457	445	385	345	313	42	3	4.5	12-Φ30	1290	1030	1075	1700	500	BA-0	DZW45A
300	12	502	510	450	408	364	46	4	4.5	12-Φ34	1435	1090	1195	1930	560	BA-0	DZW60A
350	14	762	570	510	465	422	52	4	5	16-Φ34	1620	1220	1330	2160	640	BA-1	DZW90
400	16	838	655	585	535	474	58	4	5	16-Φ36	1835	1385	1490	2330	720	BA-1	DZW120
450	18	914	680	610	560	524	60	4	5	20-Φ41		1520	1625	2540		BA-2	DZW180
500	20	991	755	670	612	576	62	4	5	20-Φ42		1700	1850	2750		BA-2	DZW180
600	24	1143	890	795	730	676	62	5	6	20-Φ48		1880	2010	3080		BA-2	DZW250
700	1346	610	995	900	835	768	68	5	6	24-Φ48		2280	2480			BA-3	
800	1524	660	1135	1030	960	876	76	5	6	24-Φ58		2380	2580			BA-3	

PN6.4MPa

DN	NPS	L	D	D_1	D_2	D_3	b	f	n-Φd	H≈	H_1≈	H_2≈	H_3≈	Do	齿轮装置型号 Gear	电动装置型号 electric actuator
50	2	292	175	135	105	88	26	3	4-Φ23	440	405	450	790	280	BA-00	DZW10A
65	2½	330	200	160	130	110	28	3	8-Φ23	530	480	525	820	300	BA-00	DZW15A
80	3	356	210	170	140	121	30	3	8-Φ23	610	540	590	910	350	BA-00	DZW20A
100	4	432	250	200	168	150	32	3	8-Φ26	705	590	646	1050	400	BA-00	DZW20A
150	6	559	340	280	240	204	38	3	8-Φ34	860	700	755	1240	450	BA-00	DZW30A
200	8	660	405	345	300	260	44	3	12-Φ36	1020	805	890	1520	500	BA-0	DZW60A
250	10	787	470	400	352	313	48	3	12-Φ36	1290	1040	1085	1700	560	BA-1	DZW90
300	12	838	530	460	412	364	54	4	16-Φ36	1435	1115	1225	1930	640	BA-1	DZW90
350	14	889	595	525	475	422	60	4	16-Φ41		1220	1330	2160		BA-1	DZW120
400	16	991	670	585	525	474	66	4	16-Φ42		1435	1540	2330		BA-2	DZW180
500	20	1194	800	705	640	576	70	4	20-Φ48		1700	1850	2750		BA-2	DZW250
600	24	1397	930	820	750	676	76	5	20-Φ58		1880	2010	3080	800	BA-2	DZW250

PN10MPa

DN	NPS	L	D	D_1	D_2	D_3	b	f	f_1	n-Φd	H≈	H_1≈	H_2≈	H_3≈	Do	齿轮装置型号 Gear	电动装置型号 electric actuator
50	2	292	195	145	112	88	28	3	4	4-Φ26	440	405	450	790	350	BA-00	DZW15A
65	2½	330	220	170	138	110	32	3	4	8-Φ26	530	480	525	820	400	BA-00	DZW20A
80	3	356	230	180	148	121	34	3	4	8-Φ26	610	540	590	910	450	BA-00	DZW20A
100	4	432	265	210	172	150	38	3	4.5	8-Φ30	705	590	646	1050	500	BA-00	DZW30A
150	6	559	350	290	250	204	46	3	4.5	12-Φ34	860	705	810	1240	560	BA-0	DZW60A
200	8	660	430	360	312	260	54	3	4.5	12-Φ36	1020	810	900	1520		BA-1	DZW90
250	10	787	500	430	382	313	60	3	4.5	12-Φ41		1040	1085	1700		BA-1	DZW120
300	12	838	585	500	442	364	70	4	4.5	16-Φ42		1165	1275	1930		BA-2	DZW180
350	14	889	655	560	498	422	76	4	5	16-Φ48		1270	1380	2160		BA-2	DZW180
400	16	991	715	620	558	474	80	4	5	16-Φ48		1435	1540	2330		BA-2	DZW250

PN16.0MPa

DN	NPS	L	D	D_1	D_2	D_6	b	E	F	n-Φd	H≈	H_1≈	H_2≈	H_3≈	Do	齿轮装置型号 Gear	电动装置型号 electric actuator
50	2	368	215	165	132	95	36	12	8	5-Φ25	440	405	450	790	350	BA-00	DZW20A
65	2½	419	245	190	152	110	44	12	8	8-Φ30	530	480	525	820	400	BA-00	DZW20A
80	3	381	260	205	168	130	46	12	8	8-Φ30	610	540	590	910	450	BA-00	DZW30A
100	4	457	300	240	200	160	48	12	8	8-Φ34	705	590	646	1050	500	BA-00	DZW30A
150	6	610	390	318	270	205	66	14	10	12-Φ41	860	705	810	1240	560	BA-0	DZW60A
200	8	737	480	400	345	275	78	17	11	12-Φ48		810	900	1520		BA-1	DZW90
250	10	838	580	485	425	330	88	17	11	12-Φ54		1040	1085	1700		BA-1	DZW120
300	12	965	665	570	510	380	100	23	14	16-Φ54		1165	1275	1930		BA-2	DZW180

闸 阀

Z(4、5、6、7、9)60\62SC-250～420C、P、R、I、V双自紧密封闸阀

结构图

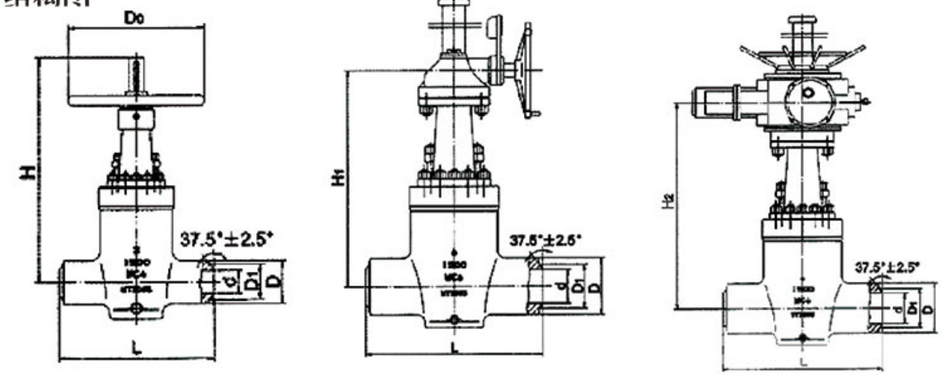

主要外形尺寸及连接尺寸表

PN25.0MPa

DN	NPS	L	d	D1	D	H≈	H1≈	H2≈	D0	齿轮装置型号	电动装置型号
15	1/2	216	13	–	46	480	450	495	240	–	DZW10A
20	3/4	229	17	–	50	490	460	505	280	–	DZW10A
25	1	254	22	–	55	505	470	515	300	–	DZW10A
32	1¼	279	28	–	62	530	500	545	320	–	DZW15A
40	1½	305	35	–	70	560	530	575	350	–	DZW20A
50	2	368	47	85	90	595	560	605	400	BA-00	DZW20A
65	2½	419	57	95	105	640	605	700	450	BA-00	DZW60A
80	3	470	70	108	120	685	635	730	500	BA-01	DZW90
100	4	546	92	130	152	810	750	850	560	BA-01	DZW120
150	6	705	136	174	215	1080	970	1130	640	BA-1	DZW180
200	8	832	174	212	270	–	1160	1270	–	BA-2	DZW180
250	10	991	222	260	336	–	1285	1395	–	BA-2	DZW250
300	12	1130	263	301	400	–	1420	1530	–	200	DZW250

PN42.0MPa

DN	NPS	L	d	D1	D	H≈	H1≈	H2≈	D0	齿轮装置型号	电动装置型号
15	1/2	264	11	–	46	480	450	495	280	–	DZW10A
20	3/4	273	14	–	50	490	460	505	300	–	DZW10A
25	1	308	19	–	55	505	470	515	300	–	DZW15A
32	1¼	349	25	–	62	530	500	545	350	–	DZW20A
40	1½	384	28	–	70	560	530	575	400	–	DZW20A
50	2	451	35	73	90	595	560	605	450	BA-00	DZW30A
65	2½	508	47	85	105	640	605	700	500	BA-0	DZW60A
80	3	578	57	95	120	685	635	730	550	BA-1	DZW90
100	4	673	73	111	152	810	750	850	560	BA-1	DZW120
150	6	914	111	149	215	–	970	1130	–	BA-2	DZW180
200	8	1022	146	184	270	–	1160	1270	–	BA-2	DZW250

执行标准

制造与验收技术条件按日本火力发电用阀门标准E101和JB/T3595-2000的规定。
结构长度按GB/T15188.1-94的规定或按用户提供尺寸。
焊接坡口按GB12224-89的规定或按用户提供尺寸。

性能规范

型号	公称压力 PN(MPa)	试验压力/MPa		工作压力 MPa	工作温度 ℃	适用介质
		强度试验	密封试验 上密封试验			
Z96$0^{1}_{2}$Y-250	25	37.5	27.5	-	≤425	水、蒸汽
Z96$0^{1}_{2}$Y-320	32	48.0	36.0	-	≤425	水、蒸汽
Z96$0^{1}_{2}$Y-P_{54}100	20	30.0	22.0	P_{54}10	≤540	蒸汽
Z96$0^{1}_{2}$Y-P_{54}170	32	48.0	36.0	P_{54}17	≤540	蒸汽

主要零件材料

零件名称	材料牌号		
阀体	WCB	WC6或20CrMoV	WC9或15Cr1Mo1V
闸板	WCB	WC6或20CrMoV	WC9或15Cr1Mo1V
阀盖	25	12Cr1MoVA	
阀杆	38CrMoAlA	20Cr1MoVA	
阀座	25	12Cr1MoVA	
密封环	增强柔性石墨(S软钢)	增强柔性石墨(S软钢)	F软钢
填料	增强柔性石墨		
支架	WCB	WCB或WC6	
阀杆螺母	45(ZCuZn25AL6Fe3Mn3) ZQAL9-4		
四开环	1Cr13	20Cr1Mo1VA	

闸 阀

高温高压焊接式手动闸阀

结构图

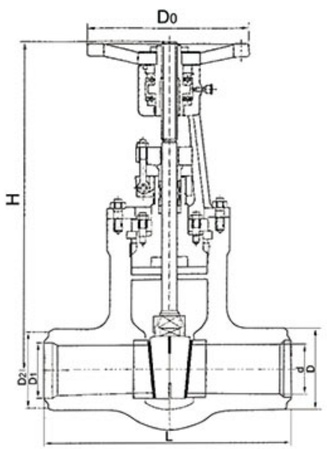

说 明

1、本焊接闸阀中部连接方式有法兰连接与自密封式两种。

2、阀体长度及焊接口尺寸倒角坡度可根据用户要求生产。

性能规范

工作温度	V型≤540℃ ≤570℃；其余型≤450℃
阀体材料	V型铬钼钒钢ZG20CrMoV或ZG15CrMoV其余型WCB
适用介质	水、蒸汽

主要外形尺寸及连接尺寸

型号	公称通径 DN(mm)	主要尺寸(mm)					
		L	D	D_1	D_2	H	Do
20.0	50	216	82	50	78	586	300
	65	254	105	68	93	650	320
	80	305	120	83	110	680	400
	100	356	148	108	145	755	450
	125	432	172	129	172	830	500
	150	508	198	166	183	1050	550
	175	650	223	177	193	1050	600
	225	850	278	210	278	1050	700
	250	990	300	275	325	1100	-
	300	991	380	312	380	1200	-

闸 阀

正齿轮、锥齿轮传动焊接闸阀

结构图

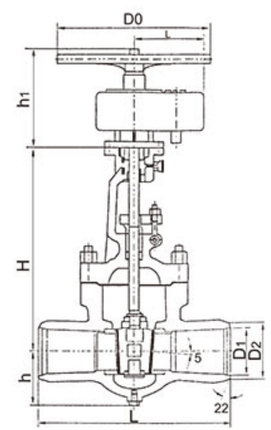

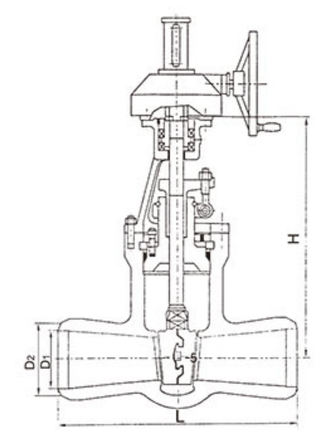

性能规范

工作温度	碳钢425℃；合金钢570℃
阀体材料	V型：ZG20CrMoV 其余型：ZG25 WCB
适用介质	水、蒸汽

主要外形尺寸及连接尺寸

公称压力 PN(MPa)	公称通径 DN(mm)	主要尺寸(mm)					
		L	D	D_1	D_2	H	Do
25.0	50	216	82	48	78	586	300
	65	254	105	62	93	650	320
	80	305	120	78	110	680	400
	100	406	152	100	148	755	450
	125	483	172	125	172	830	500
	150	559	198	150	200	1050	550
	175	700	223	175	223	1050	600
	225	850	278	225	262	1050	750
	250	900	300	250	282	1100	750
32.0	100	457	160	95	148	1236	450
	125	533	172	120	168	1402	600
	150	610	198	140	200	1403	600
	175	750	223	155	223	1650	700
	225	850	278	210	282	1650	-
	250	900	300	240	325	1650	-

注:1.焊接坡口尺寸可根据用户要求生产。
2.中部可法兰连接或自密封式由用户自定。

结构图

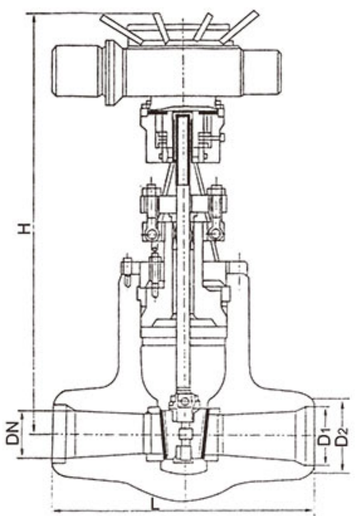

注：1、制造与验收技术条件按E101和JB/T3595-2002的规定。
2、阀门试验按JB/T3595-2002和GB/T13927-92的规定，阀门密封试验和上密封试验压力按JB/T3595-2002的规定。
3、结构长度按GB/T15188.1-94的规定或用户提供尺寸。
4、焊接坡口按GB12224-89的规定或按用户提供尺寸。

主要外形尺寸及连接尺寸

公称压力 PN(MPa)	公称通径 DN(mm)	主要尺寸(mm)					
		L	D	D_1	D_2	H	Do
P_{54}100V	100	356	148	108	145	755	450
	125	432	172	129	172	830	600
	150	508	198	166	200	1050	600
	175	650	223	177	223	1050	700
	225	850	278	210	262	1050	-
	250	900	300	275	282	1100	-
P_{54}140V	100	406	152	100	145	755	450
	125	483	172	125	172	830	600
	150	559	198	150	200	1050	600
	175	700	223	175	223	1050	700
	225	850	278	225	262	1050	-
	250	900	300	250	282	1100	-
P_{54}170V	100	457	160	95	133	755	450
	125	533	172	120	168	830	600
	150	610	198	140	200	1050	600
	175	750	223	155	223	1050	700
	225	850	278	210	282	1050	-
	250	900	300	240	325	1100	-

结构图

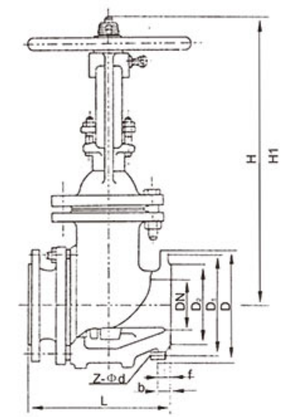

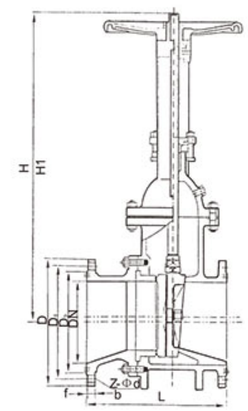

主要外形尺寸及连接尺寸

型号	公称通径 DN(mm)	尺寸(mm)						
		L	D	D_1	D_2	b	Z-Φd	H
PZ41H-10C PL41H-10C PZ41H-16C PL41H-16C NPZ41H-10C NPZ41H-16C 电动排渣阀尺寸同上，高度重量加电动头。	50	250	165	125	102	20	4-Φ18	335
	80	280	200	150	133	22	8-Φ18	510
	100	300	220	180	150	24	8-Φ18	685
	150	350	285	240	212	28	8-Φ22	790
	200	400	340	295	268	30	12-Φ22	885
	250	450	405	355	320	32	12-Φ26	1015
	300	500	460	410	370	34	12-Φ26	1190
	350	550	520	470	430	38	16-Φ26	1350
	400	600	580	525	482	40	16-Φ30	1460
	500	700	715	650	585	46	20-Φ33	1820
PZ41H-25 PZ941H-25 NPZ41H-25 NPZ941H-25 电动尺寸同上，高度、重量外加电动装置。	50	250	165	125	102	20	4-Φ18	335
	80	280	200	150	133	22	8-Φ18	510
	100	300	235	190	158	24	8-Φ22	685
	150	350	300	250	212	30	8-Φ26	190
	200	400	360	310	278	34	12-Φ26	885
	250	450	425	370	335	36	12-Φ30	1015
	300	500	485	430	390	40	16-Φ30	1190
	350	550	555	490	450	44	16-Φ33	1350
	400	600	620	550	505	48	16-Φ36	1460
	450	650	670	600	555	50	20-Φ36	1620
	500	700	730	660	615	52	20-Φ36	1820
PL41H-25 PL941H-25 电动尺寸同上，高度、重量外加电动装置。	150	400	300	250	212	30	8-Φ26	910
	200	500	360	310	278	34	12-Φ26	1100
	250	550	425	370	335	36	12-Φ30	1430
	300	650	485	430	390	40	16-Φ30	1558
	350	700	555	490	450	44	16-Φ33	1678
	400	750	620	550	505	48	16-Φ36	1830
	450	850	670	600	555	50	20-Φ36	1990
	500	900	730	660	615	52	20-Φ36	2160

JINGGONG Valves
闸 阀
超高温灰渣闸阀、对夹排渣闸阀

结构图

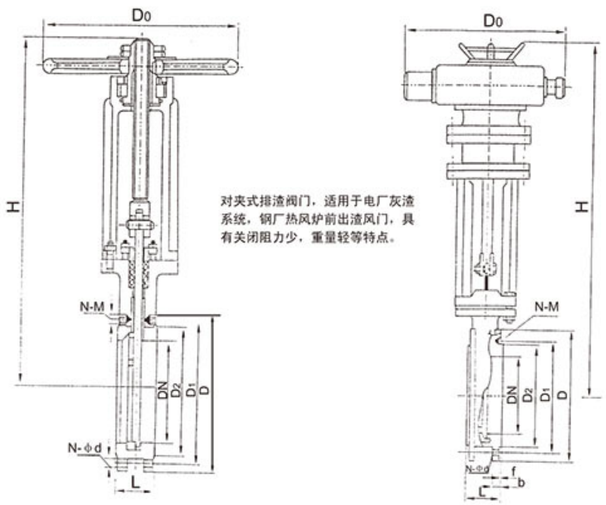

对夹式排渣阀门，适用于电厂灰渣系统，钢厂热风炉前出渣风门，具有关闭阻力少，重量轻等特点。

主要性能规范

型号	公称压力 PN(MPa)	试验压力Ps(MPa)			适用介质	工作温度(℃)
		壳体	密封(液)	低压密封(气)		
PZ973H-10 PZ973H-10C	1.0	1.5	1.1	0.6	渣水混合物、空气灰混合物	≤400℃
Z973H-16C	1.6	2.4	1.8			
Z973Y-10V	1.0	1.5	1.1	0.6	干灰 煤渣 钢渣	540℃
Z973W-10NR						900℃

主要零件材料

零件名称	阀填料压盖	阀杆	阀板	支架	阀杆螺母	密封面
Z973Y-10V	ZG15CrMoV	38CrMoAlA	1Cr18Ni9Ti	WCB	ZQAL9-9	堆焊钴基硬质合金
Z973W-10NR	ZG2Cr25Ni20Si2	38CrMoAlA	ZG2Cr25Ni20Si2	ZG15CrMoV	ZQAL9-4	本体
Z973H-16C	WCB	2Cr13	3Cr13	WCB	ZQAL9-4	不锈钢

主要外形尺寸及连接尺寸

公称压力 PN (MPa)	公称通径 DN (mm)	尺寸(mm)									电动装置型号	公称转矩 (N · m)	电动机功率 (KW)
		L	D_1	D_2	D	b	n-Φd	n-M	f	H			
1.0	50	65	165	125	95	14	2-Φ18	2-M16	3	370	DZ10	100	0.25
	65	65	185	145	118	15	2-Φ18	2-M16	3	460	DZ10	100	0.25
	80	70	200	160	132	15	4-Φ18	4-M16	3	590	DZ10	100	0.25
	100	70	220	180	156	16	4-Φ18	4-M16	3	780	DZ20	200	0.37
	150	80	285	240	211	16	4-Φ22	4-M20	3	980	DZ20	200	0.37
	200	80	340	295	266	18	4-Φ22	4-M20	3	1033	DZ30	300	0.55
	250	86	395	350	320	18	6-Φ22	6-M20	3	1080	DZ30	300	0.55
	300	92	445	400	370	18	8-Φ22	4-M20	3	1170	DZ30	300	0.55
	350	100	505	460	428	18	10-Φ22	6-M20	3	1250	DZ30	300	0.55
	400	110	565	515	480	20	8-Φ26	8-M24	4	1332	DZ45	450	1.5
	450	120	615	565	530	22	10-Φ26	10-M24	4	1480	DZ60	600	2.2
	500	130	670	620	565	24	10-Φ26	10-M24	4	1530	DZ120	1200	3
1.6	50	65	165	125	99	14	2-Φ18	2-M16	3	370	DZ10	100	0.25
	65	65	185	145	118	15	2-Φ18	2-M16	3	460	DZ10	100	0.25
	80	70	200	160	132	15	4-Φ18	4-M16	3	590	DZ10	100	0.25
	100	70	220	180	156	15	4-Φ18	4-M16	3	780	DZ20	200	0.37
	150	80	285	240	211	16	4-Φ22	4-M20	3	980	DZ20	200	0.37
	200	80	340	295	266	16	8-Φ22	4-M20	3	1033	DZ30	300	0.55
	250	94	405	355	319	18	8-Φ22	4-M20	3	1080	DZ30	300	0.55
	300	98	460	410	370	18	6-Φ26	6-M24	4	1170	DZ30	300	0.55
	350	100	520	470	429	18	8-Φ26	8-M24	4	1250	DZ45	450	1.5
	400	110	580	525	485	20	10-Φ30	6-M27	4	1332	Dz45	450	1.5
	450	120	640	585	548	22	10-Φ30	10-M27	4	1480	DZ60	600	2.2
	500	130	715	650	609	24	10-Φ33	10-M30	4	1530	DZ120	1200	3

JINGGONG Valves
闸 阀
两相流对夹式排渣闸阀

结构图

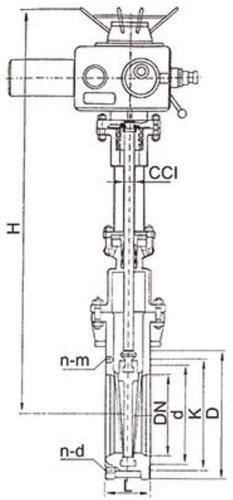

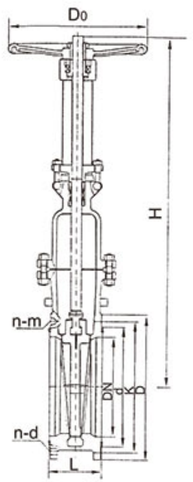

用途和主要性能规范

两相流闸阀是本厂研制的新产品，该产品适用于火力发电厂水除灰，干除灰系统或矿山工业及其它行业的两相流管道上作为启闭装置。

型号	公称压力 PN(MPa)	强度试验压力 (MPa)	工作温度 t(℃)	适用介质
$LXLZ^{971}_{71}$-10C	1.0	1.5	≤400	渣水混合物，渣水比≤1：6最大粒度≤50mm
$LXLZ^{971}_{71}$-16C	1.6	2.4		
$LXLZ^{971}_{71}$-25	2.5	3.8		
$LXLZ^{971}_{71}$-40	4.0	6.0		

主要零件材料

零件名称	材 料			
	10C	16C	25	40
阀体	WCB			
阀盖	WCB			
闸板	WCB+85CrMn(堆焊)			
阀杆	2Cr13不锈钢			
阀杆螺母	铸铝青铜			

主要外形尺寸及连接尺寸

公称压力 PN(MPa)	公称通径 DN(mm)	L	D	K	d	N-d	n-M	D	H	
									手动	电动
1.6C	50	100	165	125	99	2-Φ18	2-M16	280	320	470
	65	100	185	145	118	2-Φ18	2-M16	280	390	560
	80	110	200	160	132	4-Φ18	4-M16	280	478	660
	100	120	220	180	156	4-Φ18	4-M16	320	549	730
	125	130	250	210	184	4-Φ20	4-M16	320	798	925
	150	140	280	240	211	4-Φ22	4-M20	320	849	1200
	200	150	405	295	266	6-Φ26	6-M24	360	890	1280
	250	150	405	355	319	6-Φ26	6-M24	360	950	1390
	300	160	460	410	370	6-Φ26	6-M24	400	1000	1500
	350	180	520	470	429	8-Φ26	8-M24	400	1110	1450
	400	210	580	525	480	8-Φ30	8-M27	450	1190	1650
	450	230	640	585	548	10-Φ30	10-M27	560	1260	1800
	500	240	715	650	609	10-Φ33	10-M30	560	1330	1900
2.5	50	100	165	125	99	2-Φ18	2-M16	280	320	
	65	100	185	145	118	2-Φ18	2-M16	280	390	
	80	110	200	160	132	4-Φ18	4-M16	280	478	
	100	120	235	190	156	4-Φ18	4-M16	320	549	
	125	130	270	220	184	4-Φ20	4-M16	320	798	
	150	140	300	250	211	4-Φ22	4-M20	320	840	
	200	150	360	310	274	6-Φ26	6-M24	360	890	
	250	150	425	370	330	6-Φ26	6-M24	360	950	
	300	160	485	430	389	8-Φ30	8-M27	400	1000	
	350	180	555	490	448	8-Φ33	8-M30	400	1190	
	400	210	620	550	503	8-Φ36	8-M33	450	1250	
	450	230	670	600	548	10-Φ36	10-M33	560	1330	
	500	240	730	660	609	10-Φ36	10-M33	560	1430	
4.0	50	100	165	125	99	2-Φ16	2-M16	280	320	
	65	100	185	145	118	2-Φ16	2-M16	280	390	
	80	110	200	160	132	4-Φ16	4-M16	280	478	
	100	120	235	190	156	4-Φ20	4-M20	320	549	
	125	140	270	220	184	4-Φ24	4-M24	320	798	
	150	140	300	250	211	4-Φ24	4-M24	360	849	
	200	140	375	320	284	6-Φ30	6-M27	360	950	
	250	160	450	385	345	6-Φ33	6-M30	400	1000	
	300	180	515	450	409	8-Φ33	8-M30	400	1000	
	350	200	580	510	465	8-Φ36	8-M33	560	1190	
	400	240	660	585	535	8-Φ36	8-M33	560	1260	
	450	260	685	670	560	10-Φ36	10-M36	720	1310	
	500	280	755	670	615	10-Φ39	10-M39	720	1330	

结构图

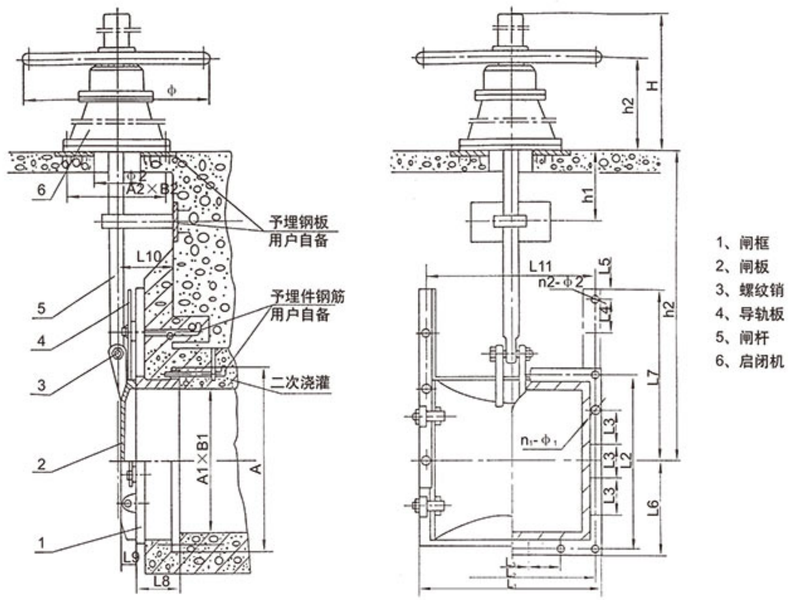

主要外形尺寸及连接尺寸

规格	L_1	L_2	L_3	L_4	L_5	L_6	L_7	L_8	L_9	L_{10}	L_{11}	h_2	H	Φ	n_1-$Φ_1$	n_2-$Φ_2$	$Φ_2$	$A_1 \times B_1$	A	$A_2 \times B_2$
300×300	384	351	117	-	40	192	340	70	45	150	362	565	981	500	12-12	2-12	80	300×300	384	200×200
400×400	510	450	150	-	40	225	445	90	60	150	478	570	1129	500	12-12	2-12	95	400×400	510	240×240
500×500	610	555	185	-	40	305	530	100	75	150	578	570	1229	500	12-12	2-12	100	500×500	610	240×240
600×600	710	660	220	-	40	355	630	100	90	150	678	570	1337	720	12-14	2-14	150	600×600	710	240×240
700×700	840	780	260	-	40	420	730	100	125	150	795	570	1437	720	12-14	2-14	150	700×700	840	240×240
800×800	940	879	293	-	40	470	830	105	140	160	895	570	1537	720	12-16	2-16	200	800×800	940	240×240
900×900	1040	980	196	190	40	520	940	110	160	160	995	900	1973	720	20-16	4-16	200	900×900	1040	280×280
1000×1000	1140	1080	216	215	40	570	1040	110	180	160	1095	900	2073	720	20-16	4-16	200	1000×1000	1140	280×280

注：规格指宽×高

结构特点及用途

1、本产品的阀盖填料室具有水密封结构，当接口通入压力0.6~1MPa的水时，可使系统与大气隔离，保证系统具有良好的气密性。

2、DS/Z型系列采用双闸板双向弹性密封，启闭灵活、迅速、密封可靠。

3、产品结构简单、紧凑合理、检修方便、使用寿命长。

4、在管路上作启闭装置用，必须处于全开或全闭状态，不得用于调节流量。

5、阀门连接方式有法兰和焊接两种，驱动方式为手动和电动。

6、DS系列水封阀门适用于公称压力≤10.0MPa,工作温度≤425℃，工作介质为水、蒸汽、油品和非腐蚀性气体的管路上作启闭装置用，尤其适用于火电厂汽机真空冷凝系统。

主要性能规范

试验压力

公称压力 PN(MPa)	试验压力(MPa)			
	壳体强度试验	密封试验	上密封试验	气密封试验
1.0	1.5	1.1	1.1	0.5～0.7
1.6	2.4	1.8	1.8	
2.5	3.8	2.8	2.8	
4.0	6.0	4.4	4.4	
6.4	9.6	7.0	7.0	
10.0	15.0	11.0	11.0	

适用范围

产品类别	适用温度℃	适用介质
碳钢型(C)	≤425	水、蒸汽、油品、非腐蚀性气体
合金钢(I)	≤540	

主要零件材料

产品类别	零件名称					
	阀体、阀盖、支架	阀杆	闸板、阀瓣、密封面	阀座密封面	阀杆螺母	填料
碳钢型(C)	WCB 25	1Cr13或2Cr13	Cr13型不锈钢或硬质合金	不锈钢	铝青铜	柔性石墨
合金钢(Ⅰ)	WC6 Cr5Mo	38CrMoAlA 20Cr1Mo1VA	钴基合金	硬质合金		

结构图

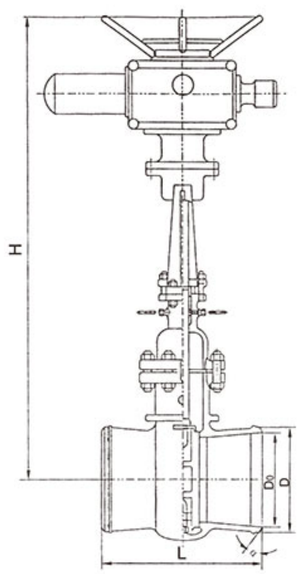

主要外形尺寸及连接尺寸

DS/Z964H-16、25　DS/Z964Y-16、25

公称通径 DN(mm)	L	α	H	PN1.6(MPa)			PN2.5(MPa)		
				D	D_1	电动装置	D	D_1	电动装置
50	250	37° 30′	620	58	50	DZW10	64	49	DZW10
65	270	37° 30′	714	75	65	DZW10	82	67	DZW10
80	280	37° 30′	765	91	79	DZW10	95	77	DZW10
100	300	37° 30′	840	110	97	DZW15	117	101	DZW15
125	325	37° 30′	852	136	121	DZW15	144	126	DZW20 Ⅰ
150	350	37° 30′	875	163	146	DZW20 Ⅰ	172	158	DZW20 Ⅰ
200	400	37° 30′	1015	223	202	DZW20	223	202	DZW30
250	450	37° 30′	1125	278	254	DZW30	278	254	DZW30
300	500	37° 30′	1371	330	305	DZW45	330	305	DZW45
350	550	37° 30′	1485	382	352	DZW60	382	352	DZW60
400	600	37° 30′	1890	432	399	DZW60	432	399	DZW90
450	650	37° 30′	1989	485	451	DZW90	485	451	DZW120
500	700	37° 30′	2041	535	501	DZW120	535	499	DZW120
600	800	37° 30′	2285	636	601	DZW180	636	599	DZW180
700	900	37° 30′	2347	726	691	DZW250	726	689	DZW250
800	1000	37° 30′	2593	826	791	DZW350	826	789	DZW350

注：PN1.6(16)阀门允许作为PN1.0（10）压力选用。

DS/Z964H-40、64、100　　DS/Z964Y-40Ⅰ、64Ⅰ、100Ⅰ

公称通径 DN(mm)	L	D	α	PN4.0(MPa)			PN6.4(MPa)			PN10.0(MPa)		
				D_1	H	电动装置	D_1	H	电动装置	D_1	H	电动装置
50	280	64	37° 30′	49	620	DZW10	50	622	DZW10	49	622	DZW10
65	310	83	37° 30′	67	714	DZW10	66	718	DZW15	64	718	DZW15
80	350	96	37° 30′	79	767	DZW15	77	770	DZW20 Ⅰ	75	770	DZW20 Ⅰ
100	400	117	37° 30′	101	845	DZW20 Ⅰ	99	845	DZW20 Ⅰ	97	845	DZW20 Ⅰ
125	450	144	37° 30′	126	852	DZW20 Ⅰ	129	852	DZW30	125	852	DZW30
150	550	172	37° 30′	152	875	DZW30	150	875	DZW30	145	965	DZW45
200	650	223	37° 30′	200	1015	DZW30	198	1105	DZW45	190	1105	DZW60
250	750	278	37° 30′	252	1215	DZW45	246	1215	DZW60	236	1237	DZW90 Ⅰ
300	850	330	37° 30′	302	1371	DZW60	294	1424	DZW90 Ⅰ	282	1424	DZW120 Ⅰ
350	950	382	37° 30′	350	1507	DZW90 Ⅰ	342	1507	DZW120 Ⅰ	334	1670	DZW180
400	1050	432	37° 30′	397	1912	DZW120	387	2075	DZW180	377	2075	DZW250

JINGGONG Valves
闸 阀
Ds系列水封闸阀

结构图

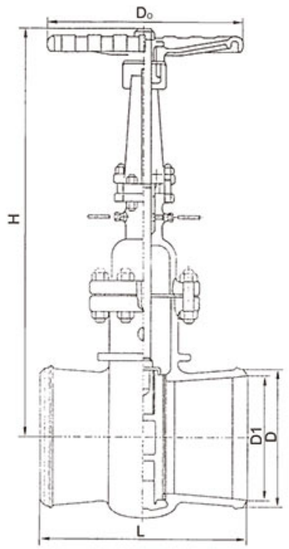

主要外形尺寸及连接尺寸

DS/Z64H-16、25　DS/Z64Y-16Ⅰ、25Ⅰ

公称通径 DN(mm)	L	α	H	Do	PN1.6(MPa)		PN2.5(MPa)	
					D	D_1	D	D_1
50	250	37° 30′	334	250	58	50	64	49
65	270	37° 30′	439	250	75	65	82	67
80	280	37° 30′	495	300	91	79	95	77
100	300	37° 30′	575	350	110	97	117	101
125	325	37° 30′	587	350	136	121	144	126
150	350	37° 30′	607	350	163	146	172	158
200	400	37° 30′	740	400	223	202	223	202
250	450	37° 30′	863	400	278	254	278	254
300	500	37° 30′	990	400	330	305	330	305
350	550	37° 30′	1137	500	382	352	382	352
400	600	37° 30′	1523	500	432	399	432	399
450	650	37° 30′	1618	600	485	451	485	451
500	700	37° 30′	1657	600	535	501	535	499
600	800	37° 30′	1746	700	636	601	636	599

注：PN1.6(16)阀门允许作为PN1.0（10）压力选用。

DS/Z64H-40、64、100　DS/Z64Y-40Ⅰ、64Ⅰ、100Ⅰ

公称通径 DN(mm)	L	D	α	PN4.0(MPa)			PN6.4(MPa)			PN10.0(MPa)		
				D_1	H	Do	D_1	H	Do	D_1	H	Do
50	250	64	37° 30′	49	345	300	50	350	300	49	350	300
65	270	83	37° 30′	67	441	300	66	447	300	64	447	300
80	280	96	37° 30′	79	495	350	77	499	350	75	499	350
100	300	117	37° 30′	101	575	350	99	582	400	97	582	400
125	325	144	37° 30′	126	587	400	129	590	400	125	590	400
150	350	172	37° 30′	152	607	400	150	611	450	145	611	450
200	400	223	37° 30′	200	740	450	198	745	550	190	747	550
250	450	278	37° 30′	252	863	550	246	867	650	236	869	650
300	500	330	37° 30′	302	1008	650	294	1008	750	282	1013	750
350	550	382	37° 30′	350	1142	750	342	1148	800	334	1148	850
400	650	432	37° 30′	397	1527	850	387	1531	900	377	1533	950

JINGGONG Valves
闸 阀
Ds系列水封闸阀

主要外形尺寸及连接尺寸

公称通径 DN (mm)	L	D	D_1	D_2	b	f	Z-d	手动		电动	
								H	Do	H	电动装置
DS/Z4¼H-16C DS/Z4¼Y-16Ⅰ DS/Z94¼H-16C DS/Z94¼Y-16Ⅰ											
50	250	160	125	100	20	3	4-18	330	250	620	DZW10
65	270	180	145	120	20	3	4-18	435	250	714	DZW10
80	280	195	160	135	22	3	8-18	491	300	765	DZW10
100	300	215	180	155	24	3	8-18	571	350	840	DZW15
125	325	245	210	185	26	3	8-18	582	350	852	DZW15
150	350	280	240	210	28	3	8-23	603	350	875	DZW20Ⅰ
200	400	335	295	265	30	3	12-23	737	400	1015	DZW20
250	450	405	355	320	32	3	12-25	860	400	1135	DZW30
300	500	460	410	375	34	4	12-25	990	450	1371	DZW45
350	550	520	470	435	38	4	16-25	1131	500	1485	DZW60
400	600	580	525	485	40	4	16-30	1520	500	1890	DZW60
450	650	640	585	545	44	4	20-30	1612	600	1989	DZW90
500	700	705	650	608	46	4	20-34	1660	600	2040	DZW120
600	800	840	770	718	54	5	20-41	1739	700	2283	DZW180
700	900	910	840	788	54	5	24-41	1745	750	2347	DZW250
800	1000	1020	950	898	54	5	24-41	1899	850	2681	DZW350
DS/Z4¼H-25 DS/Z4¼Y-25Ⅰ DS/Z94¼H-25 DS/Z94¼Y-25Ⅰ											
50	250	160	125	100	20	3	4-18	330	250	620	DZW10
65	270	180	145	120	22	3	8-18	435	250	714	DZW10
80	280	195	160	135	22	3	8-18	491	300	765	DZW10
100	300	230	190	160	24	3	8-23	573	350	840	DZW15
125	325	270	220	188	28	3	8-25	582	350	852	DZW20Ⅰ
150	350	300	250	218	30	3	8-25	605	350	875	DZW20Ⅰ
200	400	360	310	278	34	3	12-25	739	400	1015	DZW30
250	450	425	370	332	36	3	12-30	862	400	1135	DZW30
300	500	485	430	390	40	4	16-30	990	450	1371	DZW45
350	550	550	490	448	44	4	16-34	1139	500	1485	DZW60
400	600	610	550	505	48	4	16-34	1523	500	1912	DZW90
450	650	660	600	555	50	4	20-34	1612	600	1989	DZW120
500	700	730	660	610	52	4	20-41	1662	600	2040	DZW120
600	800	840	770	718	56	5	20-41	1742	700	2283	DZW180
700	900	955	875	815	60	5	24-48	1745	750	2347	DZW250
800	1000	1070	990	930	64	5	24-48	1901	850	2681	DZW350

结构图

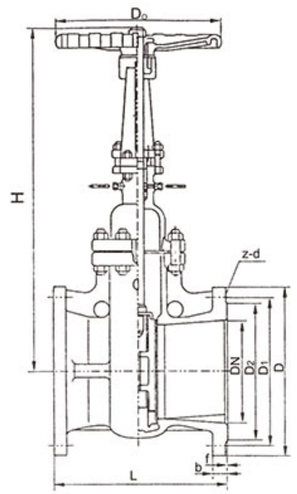

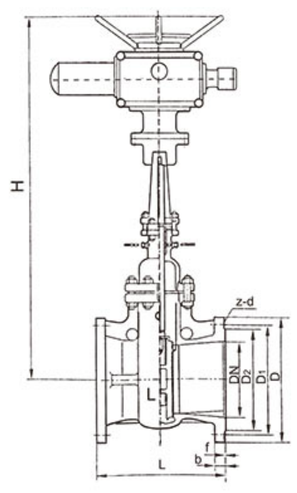

结构图

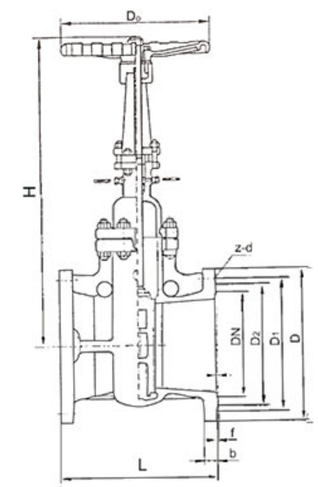

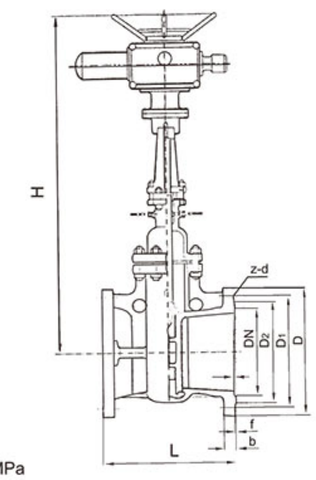

PN>4.0MPa

主要外形尺寸及连接尺寸 DS/Z4¼H-40 DSZ4¼Y-40Ⅰ DS/Z94¼H-40 DS/Z94¼Y-40Ⅰ

公称通径 DN (mm)	L	D	D_1	D_2	D_6	f	b	f_2	Z-d	手动			电动	
										H	Do	重量 (kg)	H	电动装置
50	250	160	125	100	88	3	20	4	4-18	330	300	27	620	DZW10
65	270	180	145	120	110	3	22	4	8-18	435	300	38	714	DZW10
80	280	195	160	135	121	3	22	4	8-18	491	350	42	765	DZW15
100	300	230	190	160	150	3	24	4.5	8-23	573	350	57	840	DZW20Ⅰ
125	325	270	220	188	176	3	28	4.5	8-25	582	400	91	852	DZW20Ⅰ
150	350	300	250	218	204	3	30	4.5	8-25	605	400	110	875	DZW30
200	400	375	320	282	260	3	38	4.5	12-30	739	450	169	1015	DZW30
250	450	445	385	345	313	3	42	4.5	12-34	862	550	207	1225	DZW40
300	500	510	450	408	364	4	46	4.5	16-34	990	650	266	1371	DZW60
350	550	570	510	465	422	4	52	5	16-34	1139	750	513	1507	DZW90Ⅰ
400	600	655	585	535	474	4	58	5	16-41	1523	850	627	1912	DZW120

主要外形尺寸及连接尺寸

公称通径 DN (mm)	L	D	D_1	D_2	D_0	f	b	f_2	Z-d	手动			电动	
										H	Do	重量 (kg)	H	电动装置
DS/Z44H-64 DS/Z41H-64 DS/Z44Y-64 I DS/Z41Y-64 I DS/Z944H-64 DS/Z941H-64 DS/Z944Y-64 I DS/Z941Y-64 I														
50	250	175	135	105	88	3	26	4	4-23	337	300	30	622	DZW10
65	280	200	160	130	110	3	28	4	8-23	441	300	41	714	DZW15
80	310	210	170	140	121	3	30	4	8-23	496	350	45	765	DZW20 I
100	350	250	200	168	150	3	32	4.5	8-25	578	400	62	840	DZW20 I
125	400	295	240	202	176	3	36	4.5	8-30	588	400	97	852	DZW30
150	450	340	280	240	204	3	38	4.5	8-34	610	450	115	875	DZW30
200	550	405	345	300	260	3	44	4.5	12-34	744	550	172	1195	DZW45
250	650	470	400	352	313	3	48	4.5	12-41	867	650	211	1225	DZW60
300	750	530	460	412	364	4	54	4.5	16-41	996	750	271	1393	DZW90 I
350	850	595	525	475	422	4	60	5	16-41	1142	850	518	1507	DZW120 I
400	950	670	585	525	474	4	66	5	16-48	1537	900	633	2075	DZW180
DS/Z44H-100 DS/Z41H-100 DS/Z44Y-100 I DS/Z41Y-100 I DS/Z944H-100 DS/Z941H-100 DS/Z944Y-100 I DS/Z941Y-100 I														
50	250	195	145	112	88	3	28	4	4-25	337	300	34	622	DZW10
65	280	220	170	138	110	3	32	4	8-25	441	300	46	714	DZW15
80	310	230	180	148	121	3	34	4	8-25	496	350	50	765	DZW20 I
100	350	265	210	172	150	3	38	4.5	8-30	578	400	67	840	DZW30 I
125	400	310	250	210	176	3	42	4.5	8-34	588	400	102	852	DZW30
150	450	350	290	250	204	3	46	4.5	12-34	610	450	121	875	DZW45
200	550	430	360	312	260	3	54	4.5	12-41	744	550	178	1195	DZW60
250	650	500	430	382	313	3	60	4.5	12-41	867	650	217	1225	DZW90 I
300	750	585	500	442	364	4	70	4.5	16-48	996	750	278	1393	DZW120 I
350	850	655	560	498	422	4	76	5	16-54	1142	850	524	1507	DZW180
400	950	715	620	558	474	4	80	5	16-54	1537	950	640	2075	DZW250

结构图

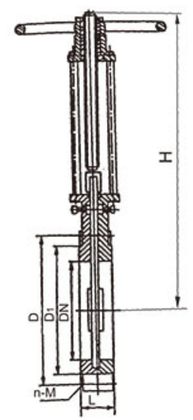

主要性能规范

公称压力PN(MPa)	试验压力(MPa)		适用介质	工作温度(℃)
	壳体	密封		
0.6	0.9	0.66	煤浆、粮浆、纸浆、泥浆、活水砂浆、矿渣、碱液	≤100
1.0	1.5	1.1		

主要外形尺寸及连接尺寸

公称通径 DN(mm)	L		D	D_1	H	n-M
	PN0.6	PN1.0				
50	48	48	125	100	335	4-M16
65	48	48	145	120	363	4-M16
80	50	50	160	135	395	4-M16
100	50	50	180	155	465	8-M16
125	50	50	210	185	530	8-M16
150	60	60	240	210	630	8-M20
200	60	60	295	265	750	8-M20
250	70	70	350	318	900	12-M20
300	70	80	400	368	1120	12-M20
350	80	80	460	430	1260	16-M20
400	90	90	515	482	1450	16-M22
450	90	120	565	532	1600	20-M22
500	90	130	620	585	1800	20-M22
600	140	140	725	685	2300	20-M27
700	140	140	840	800	2500	24-M27
800	190	190	950	898	2800	24-M30
900	203	203	1050	1005	3100	28-M30
1000	216	216	1160	1115	3400	28-M30
1200	254	254	1380	1325	3600	32-M36